SEZIONE VERTICALE

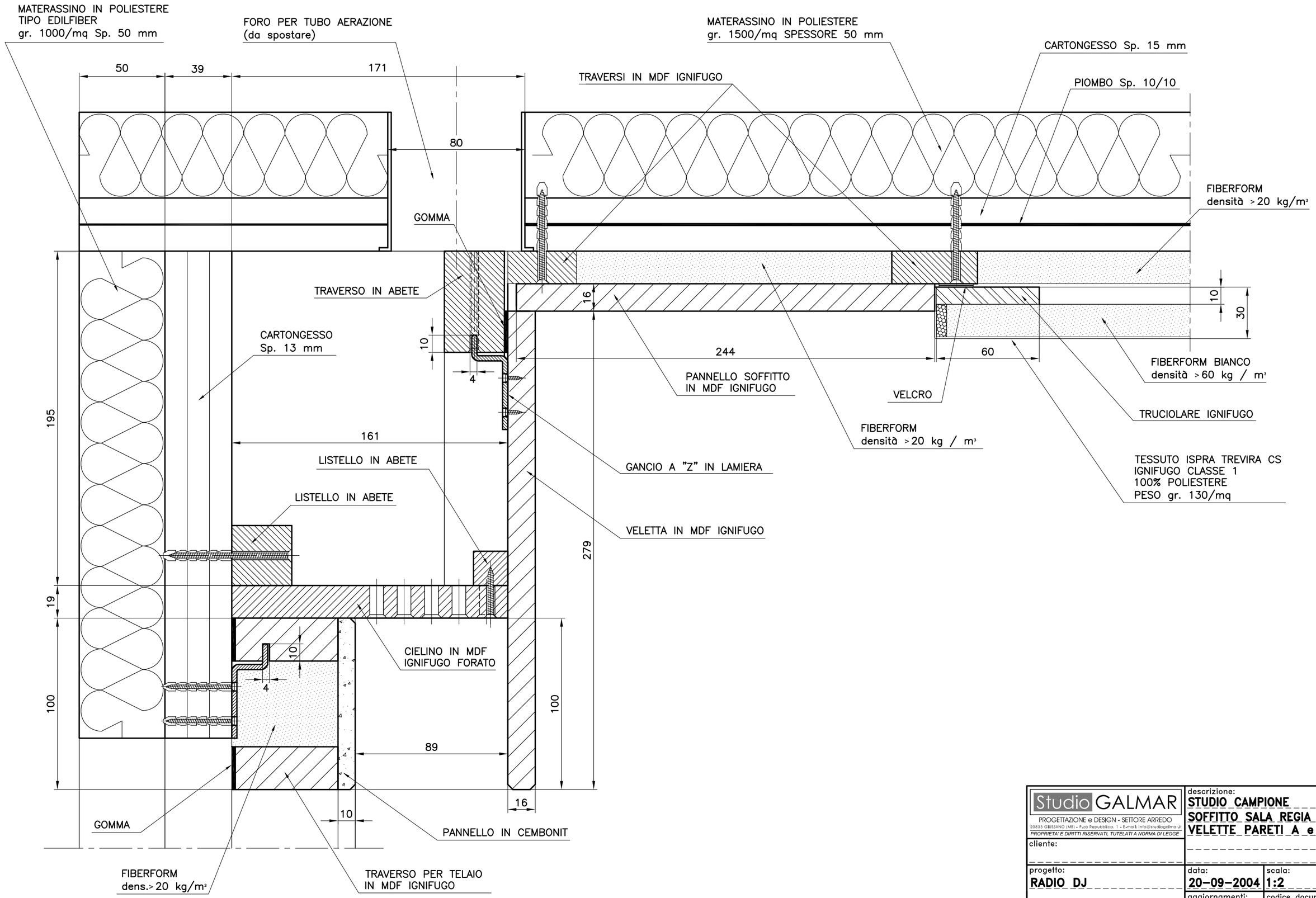

Studio GALMAR PROGETTAZIONE e DESIGN - SETTORE ARREDO 20833 GIUSSANO (MB) - P.za Repubblica, 1 - E-mail: info@studiogalmar.it PROPRIETA' E DIRITTI RISERVATI, TUTELATI A NORMA DI LEGGE	descrizione: STUDIO CAMPIONE SOFFITTO SALA REGIA VELETTE PARETI A e C	
cliente:		
progetto: RADIO DJ	data: 20-09-2004	scala: 1:2
	aggiornamenti:	codice documento: RDJ D 170

SEZIONE VERTICALE

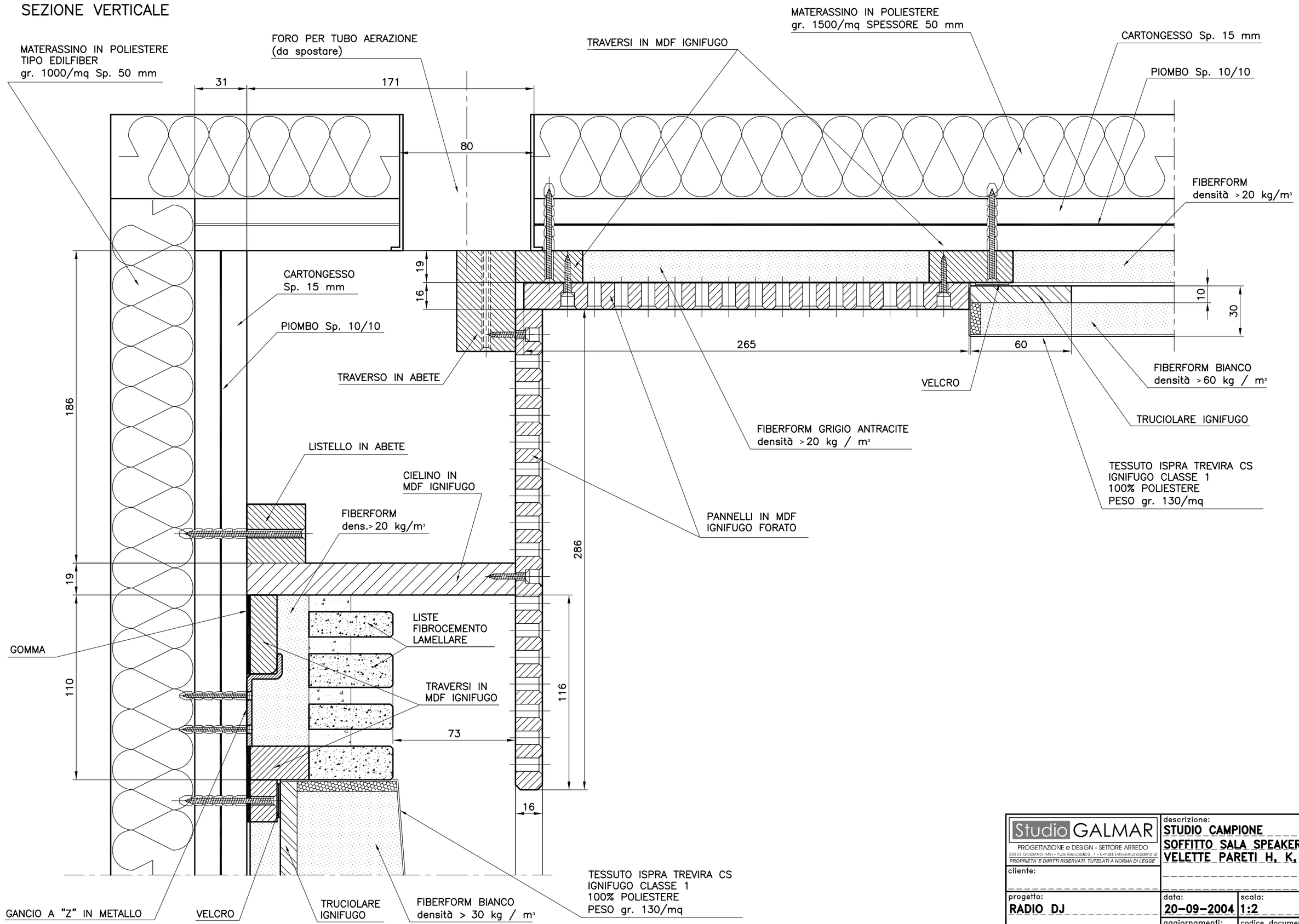

Studio GALMAR PROGETTAZIONE e DESIGN - SETTORE ARREDO 20833 GIUSSANO (MB) - P.za Repubblica, 1 - E-mail: info@studiogalmar.it PROPRIETA' E DIRITTI RISERVATI, TUTELATI A NORMA DI LEGGE	descrizione: STUDIO CAMPIONE SOFFITTO SALA SPEAKER VELETTE PARETI H, K, L	
cliente:		
progetto: RADIO DJ	data: 20-09-2004	scala: 1:2
	aggiornamenti:	codice documento: RDJ D 171

SEZIONE ORIZZONTALE

Parete J

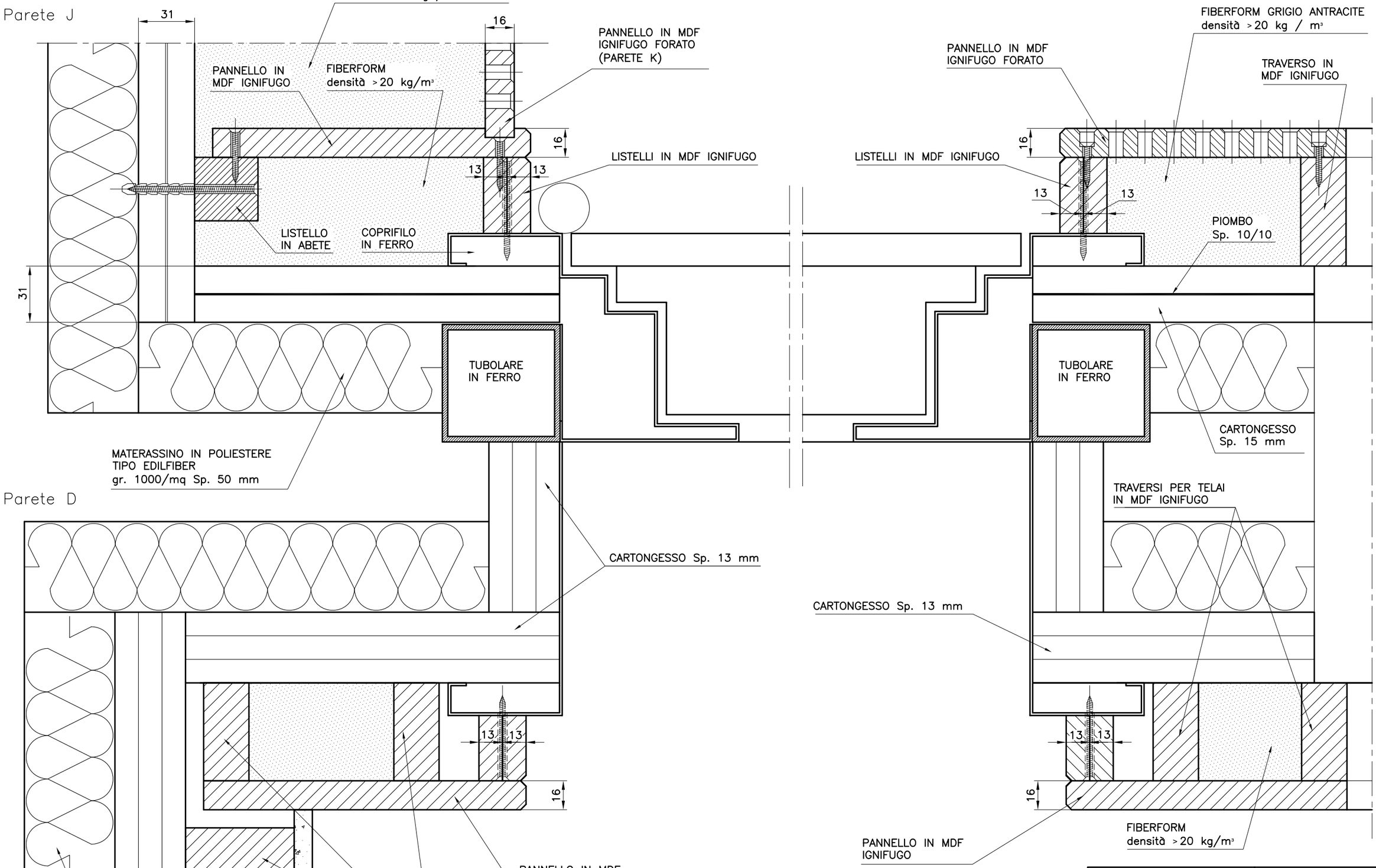

Parete D

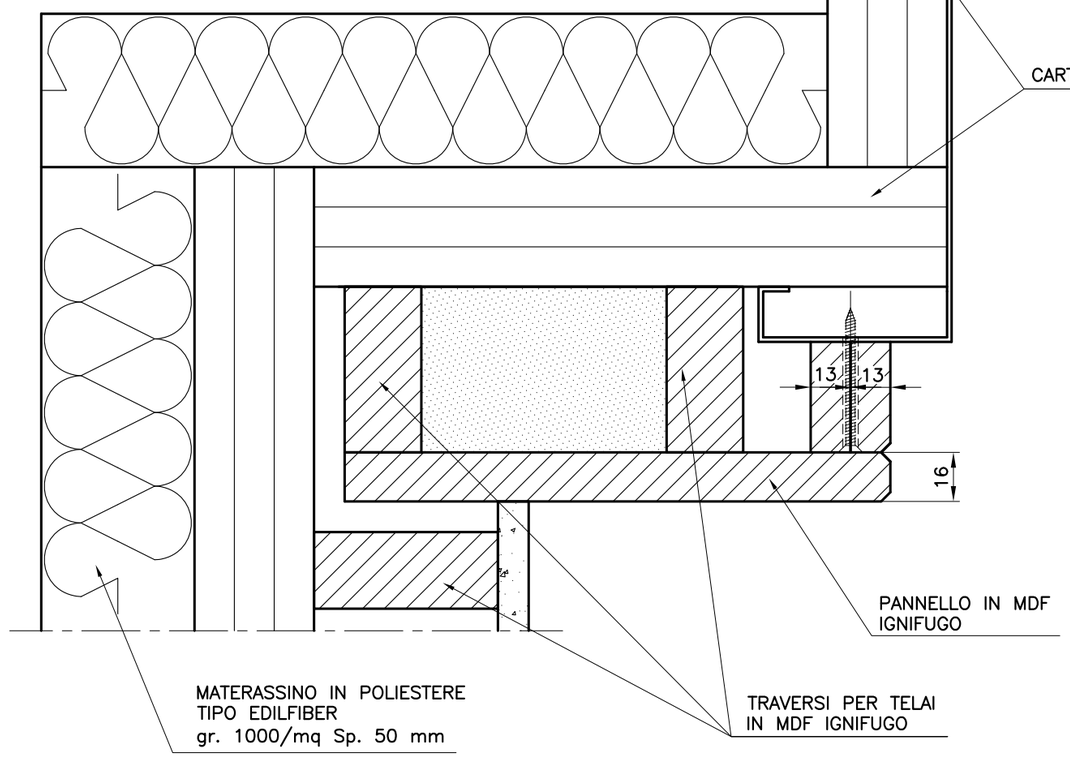

Studio GALMAR PROGETTAZIONE e DESIGN - SETTORE ARREDO 20833 GIUSSANO (MB) - P.za Repubblica, 1 - E-mail: info@studiogalmar.it PROPRIETA' E DIRITTI RISERVATI, TUTELATI A NORMA DI LEGGE	descrizione: STUDIO CAMPIONE PARETI D e J	
cliente:		
progetto: RADIO DJ	data: 21-09-2004	scala: 1:2
	aggiornamenti:	codice documento: RDJ D 173

SEZIONE VERTICALE

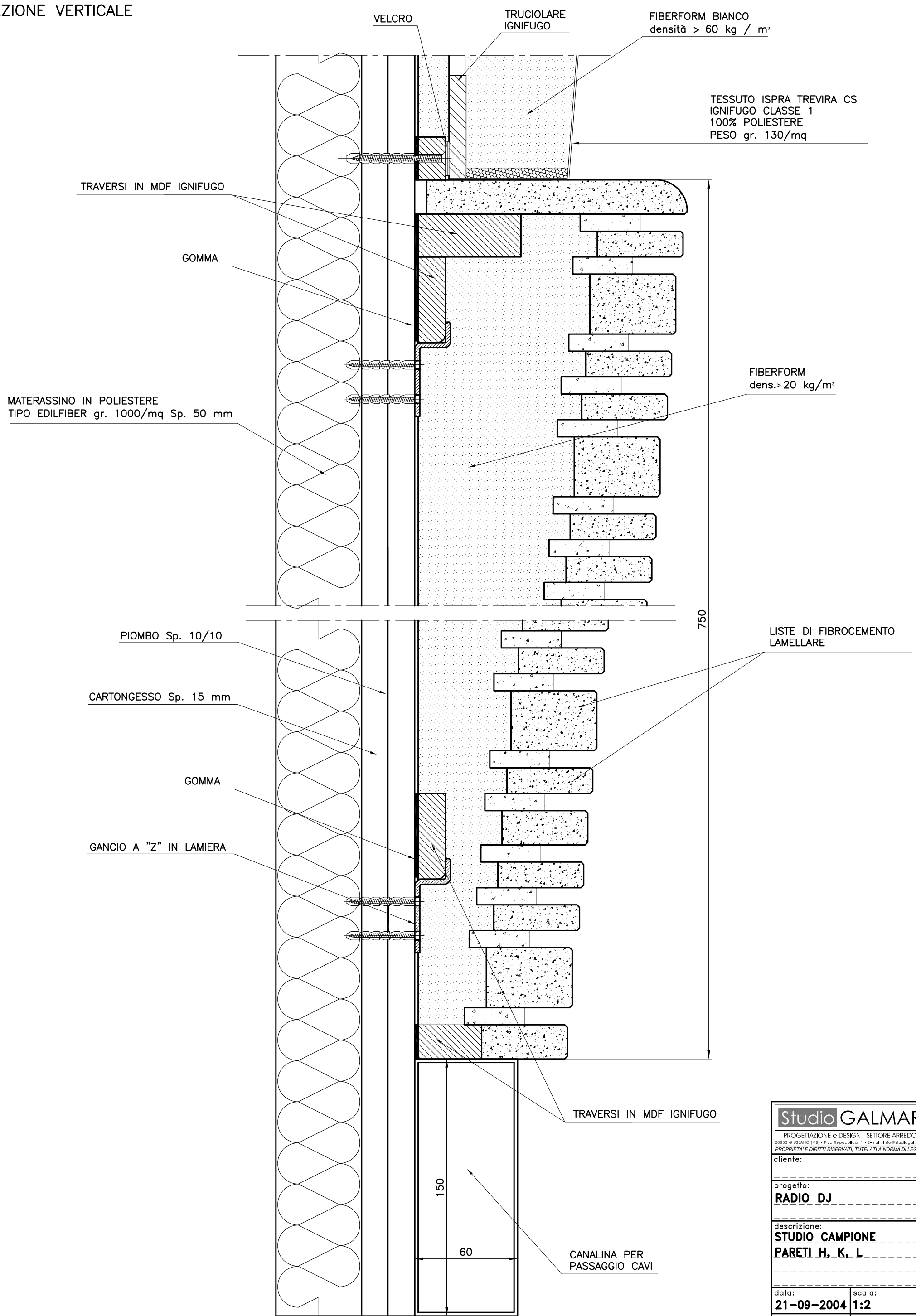

Studio GALMAR
PROGETTAZIONE e DESIGN - SETTORE ARREDO
20833 GIUSSANO (MB) - P.za Repubblica, 1 - E-mail: info@studiogalmar.it
PROPRIETA' E DIRITTI RISERVATI, TUTELATI A NORMA DI LEGGE

cliente:

progetto: **RADIO DJ**

descrizione: **STUDIO CAMPIONE PARETI H, K, L**

data:	scala:
21-09-2004	1:2
aggiornamenti:	codice documento: RDJ D 174

SEZIONE VERTICALE

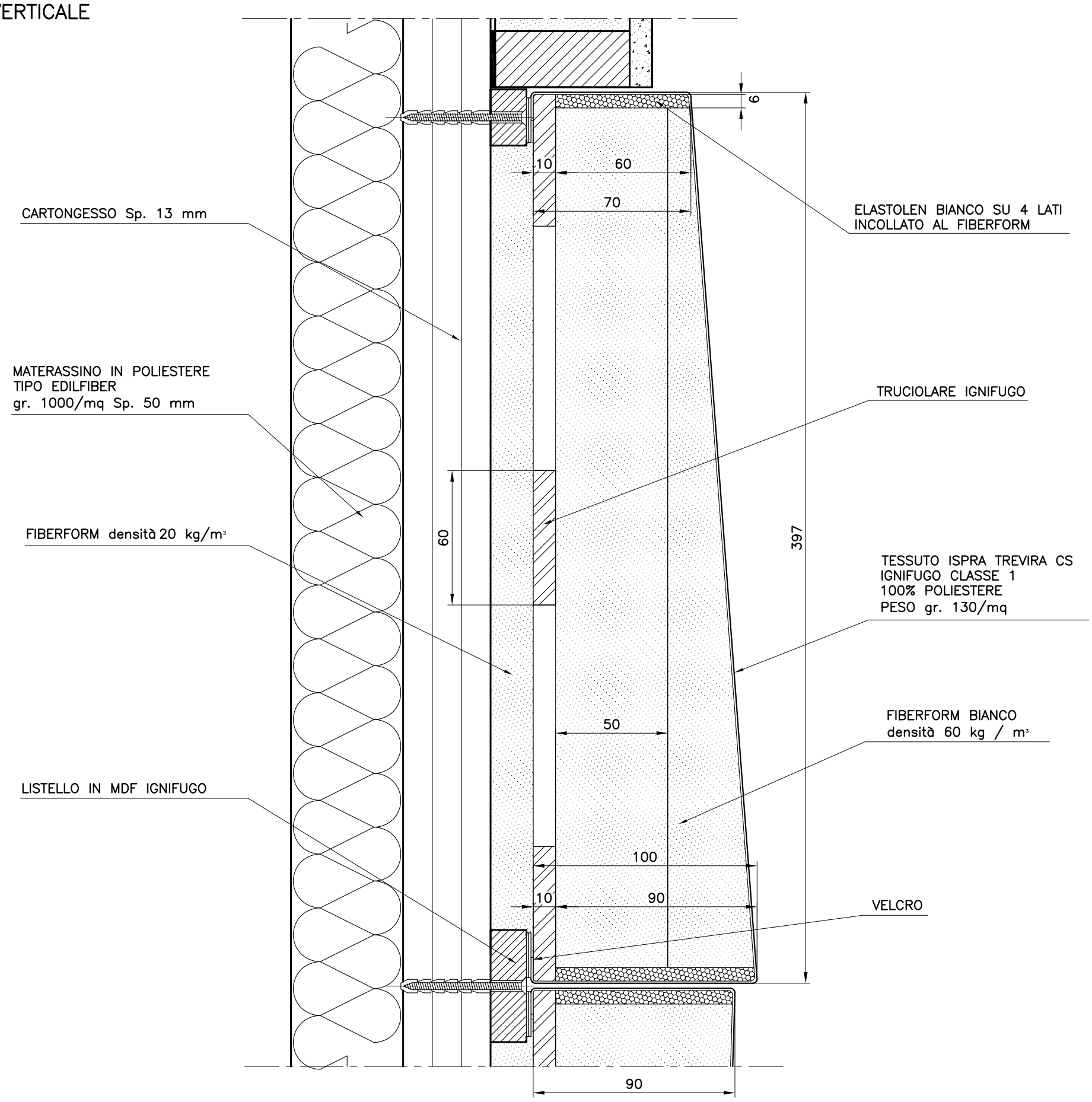

ASSONOMETRIA ESPLOSA scala 1:10

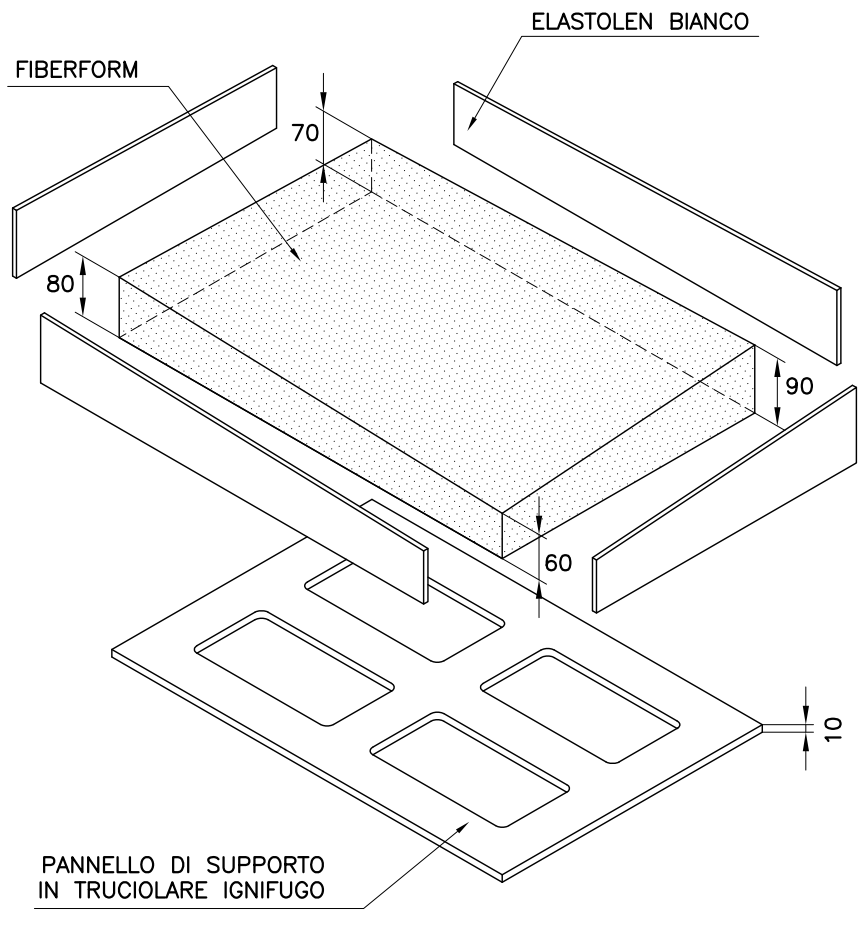

QUANTITA' : N° 33 LARGH. 597 mm
N° 6 LARGH. 666 mm
N° 6 LARGH. 662 mm

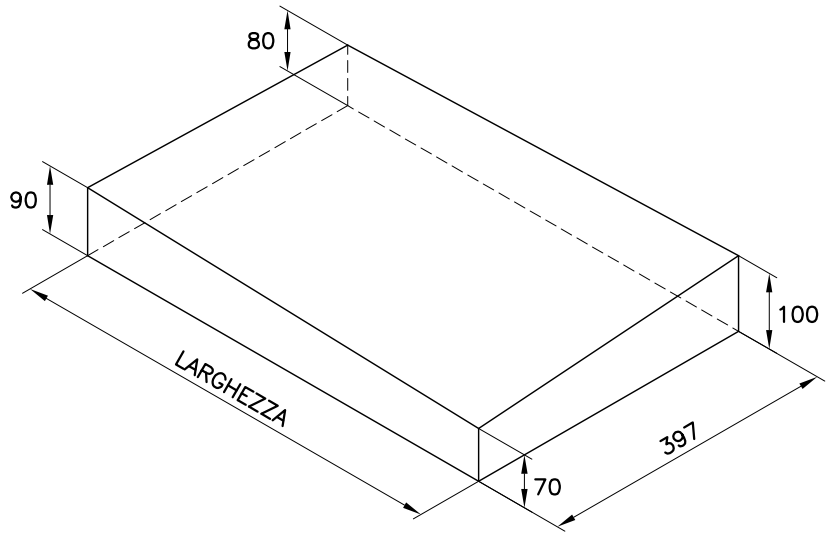

N.B. : MISURE FINITE

Studio GALMAR
PROGETTAZIONE e DESIGN - SETTORE ARREDO
20833 GIUSSANO (MB) - P.za Repubblica, 1 - E-mail: info@studiogalmar.it
PROPRIETA' E DIRITTI RISERVATI, TUTELATI A NORMA DI LEGGE

cliente:

progetto: **RADIO DJ**

descrizione: **STUDIO CAMPIONE CUSCINI PER PARETI**

data:	scala:
22-09-2004	1:10-1:2
aggiornamenti:	codice documento:
26-10-2004	RDJ D 176a

SEZIONE ORIZZONTALE

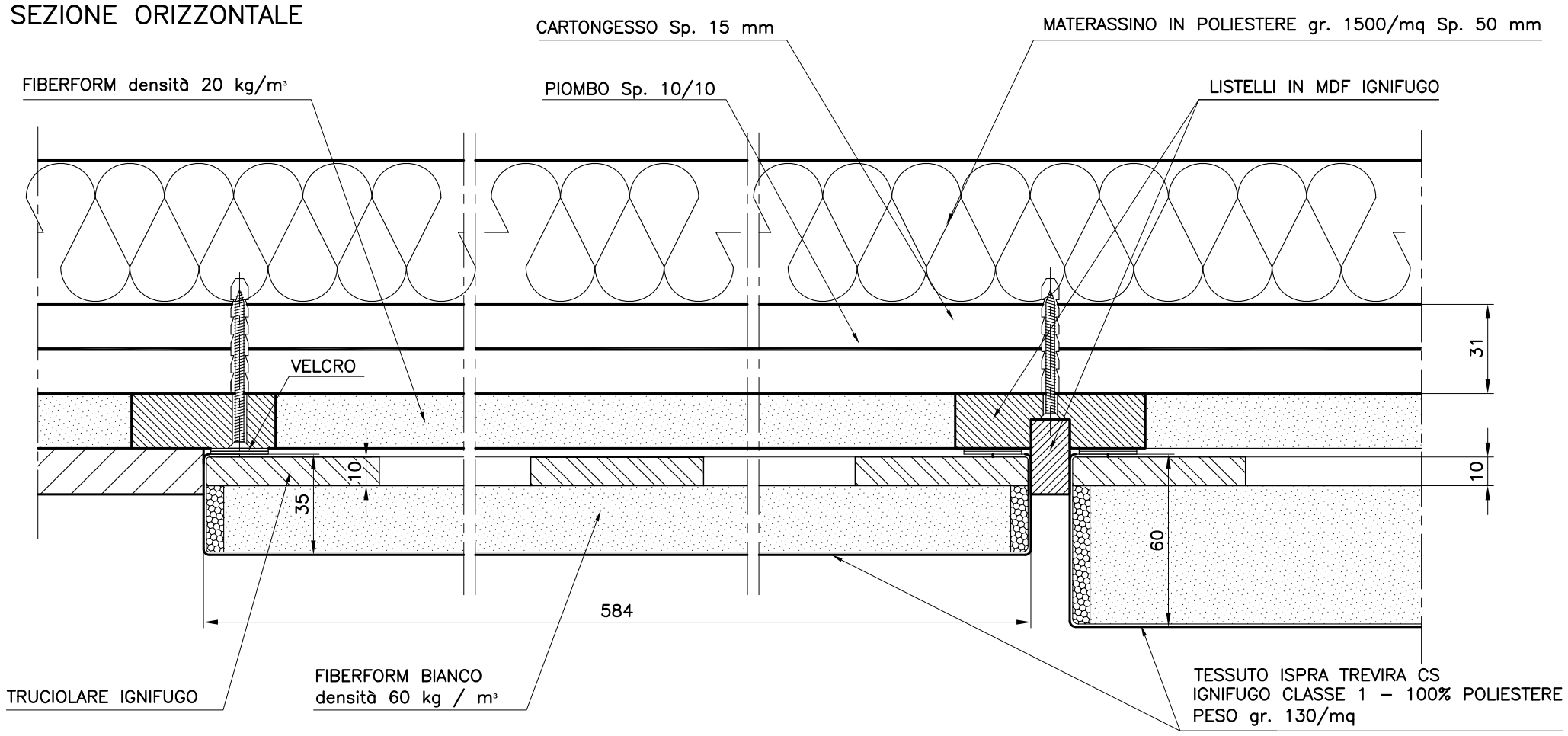

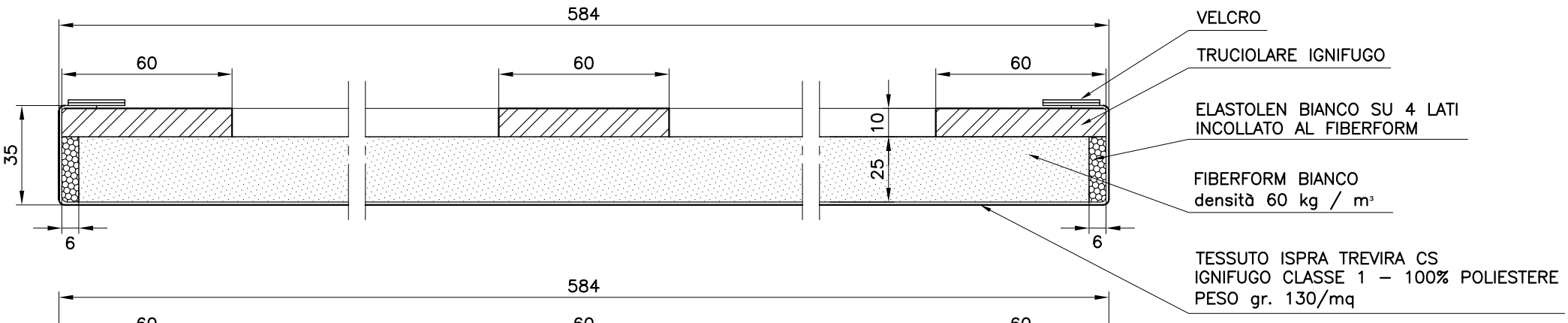

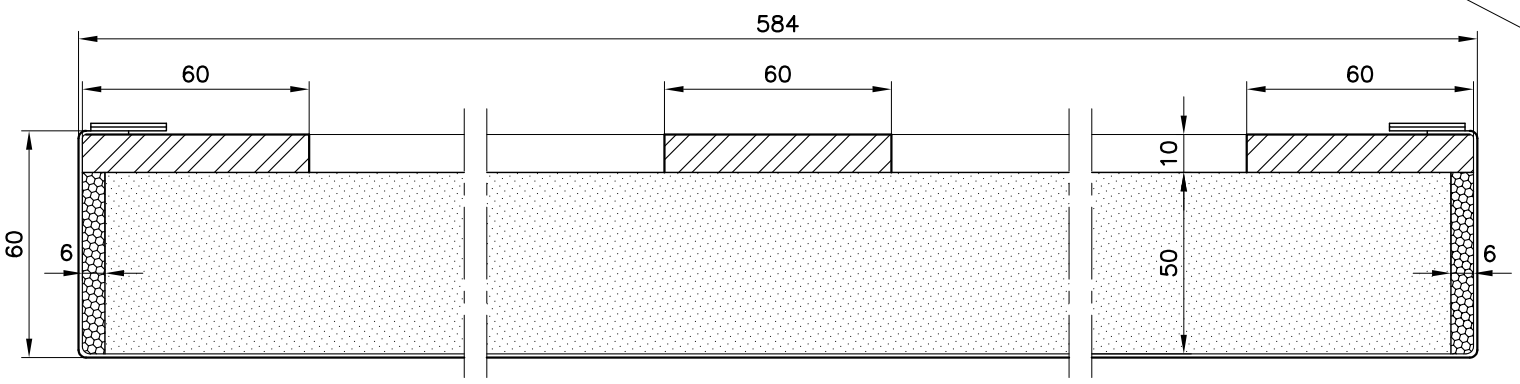

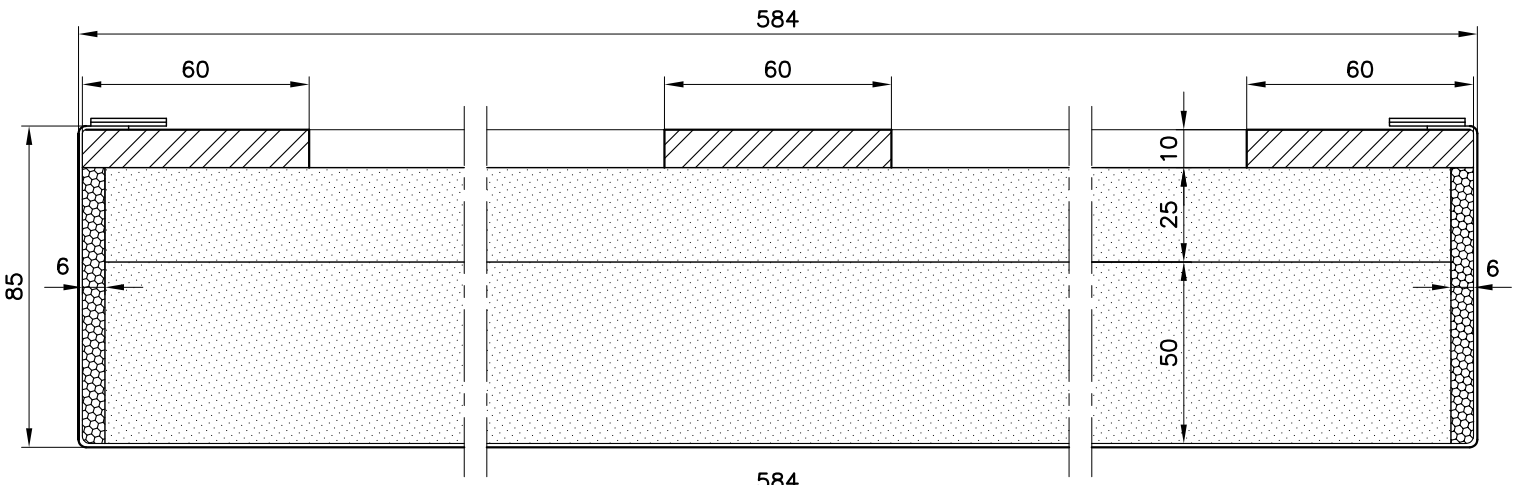

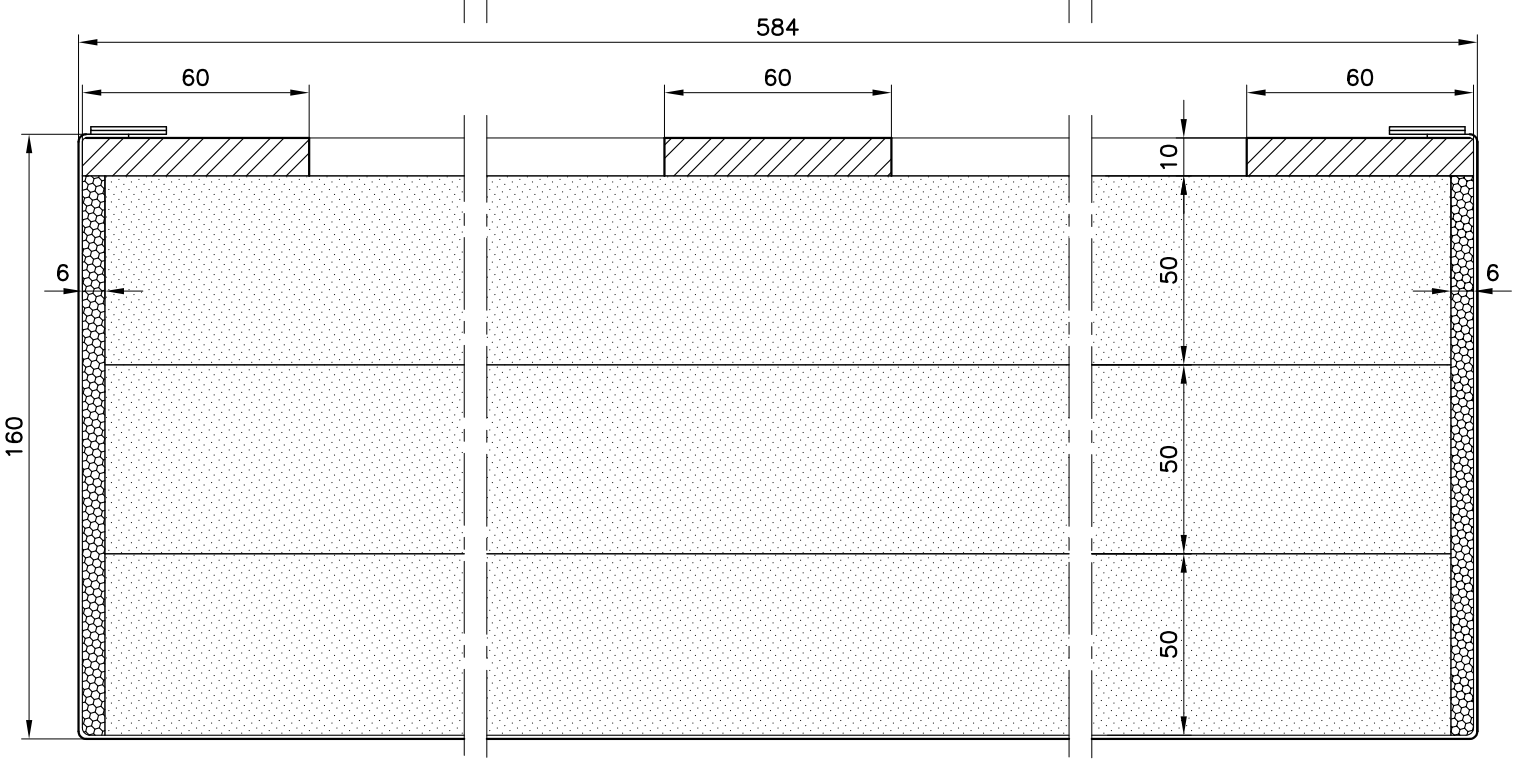

QUANTITA' :

N. 15 h 35 mm
N. 20 h 60 mm
N. 8 h 85 mm
N. 2 h 160 mm

N.B. :
FIBERFORM BIANCO
DENSITA' 60 kg/m³
IN FOGLI DA 50 mm

Studio GALMAR
PROGETTAZIONE e DESIGN - SETTORE ARREDO
20833 GIUSSANO (MB) - P.za Repubblica, 1 - E-mail: info@studiogalmar.it
PROPRIETA' E DIRITTI RISERVATI, TUTELATI A NORMA DI LEGGE

cliente:

progetto:
RADIO DJ

descrizione:
STUDIO CAMPIONE
CUSCINI PER SOFFITTI

data:	scala:
24-09-2004	1:2
aggiornamenti:	codice documento:
26-10-2004	RDJ D 177a

PANNELLI CON BARRA

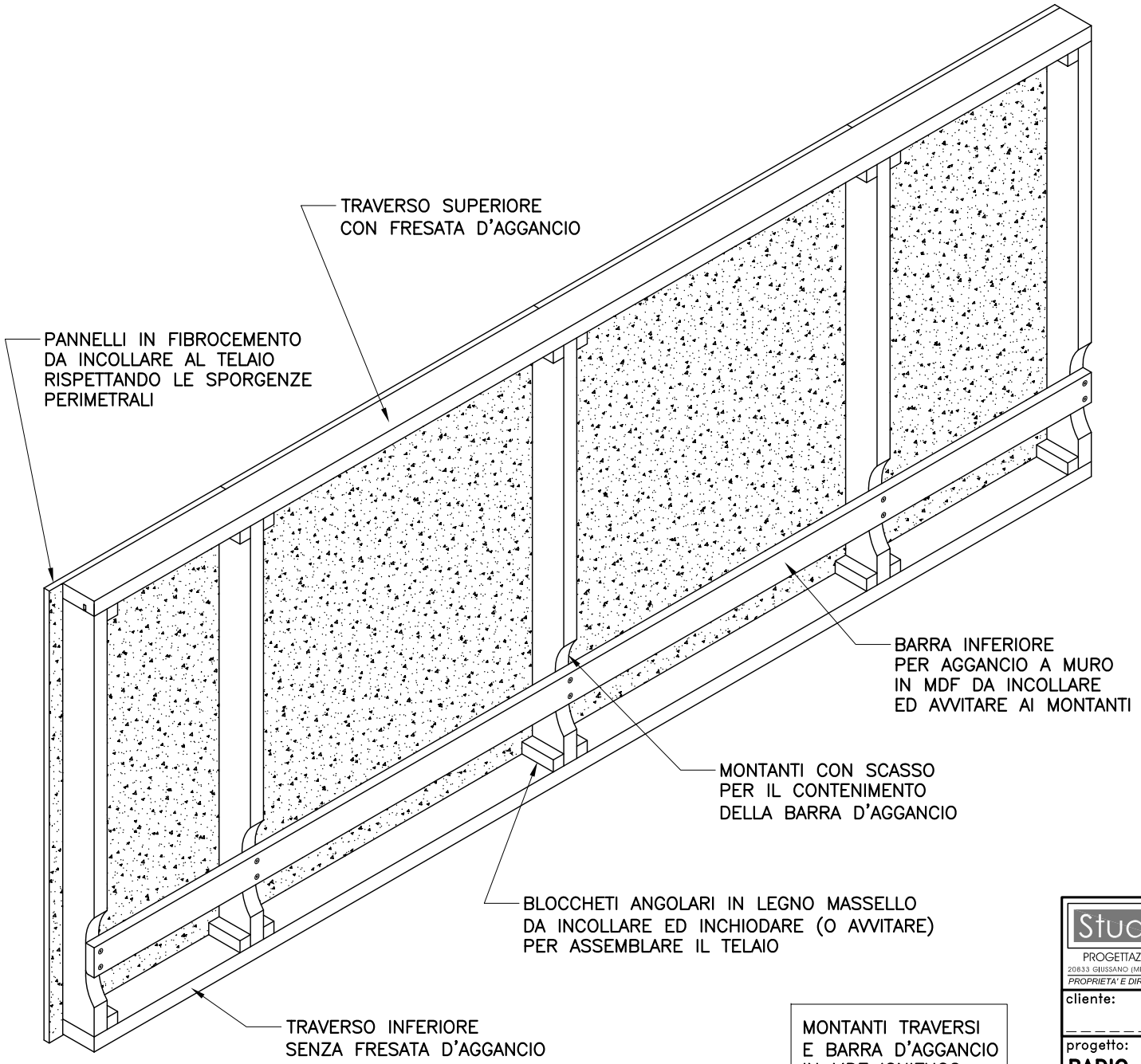

PANNELLI NORMALI

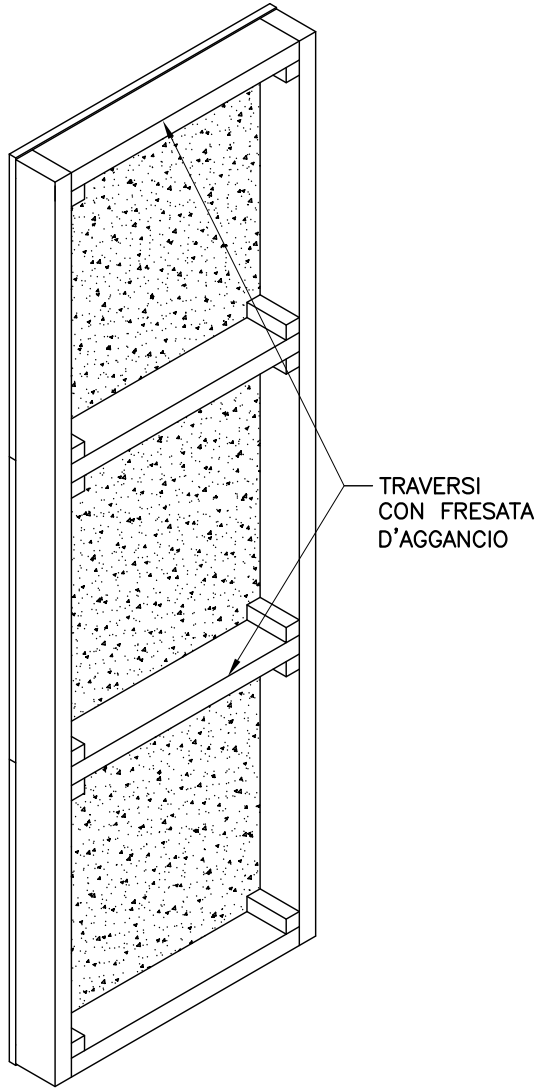

MONTANTI TRAVERSI
E BARRA D'AGGANCIO
IN MDF IGNIFUGO

Studio GALMAR PROGETTAZIONE e DESIGN - SETTORE ARREDO 20833 GIUSSANO (MB) - P.za Repubblica, 1 - E-mail: info@studiogalmar.it *PROPRIETA' E DIRITTI RISERVATI, TUTELATI A NORMA DI LEGGE*	descrizione: **PANNELLI IN FIBROCEMENTO INCOLLATI SU TELAIO IN MDF ESEMPI DI TIPOLOGIE**	
cliente:		
progetto: **RADIO DJ**	data: **05-08-2004**	scala: **1:10**
	aggiornamenti:	codice documento: **RDJ S 015**