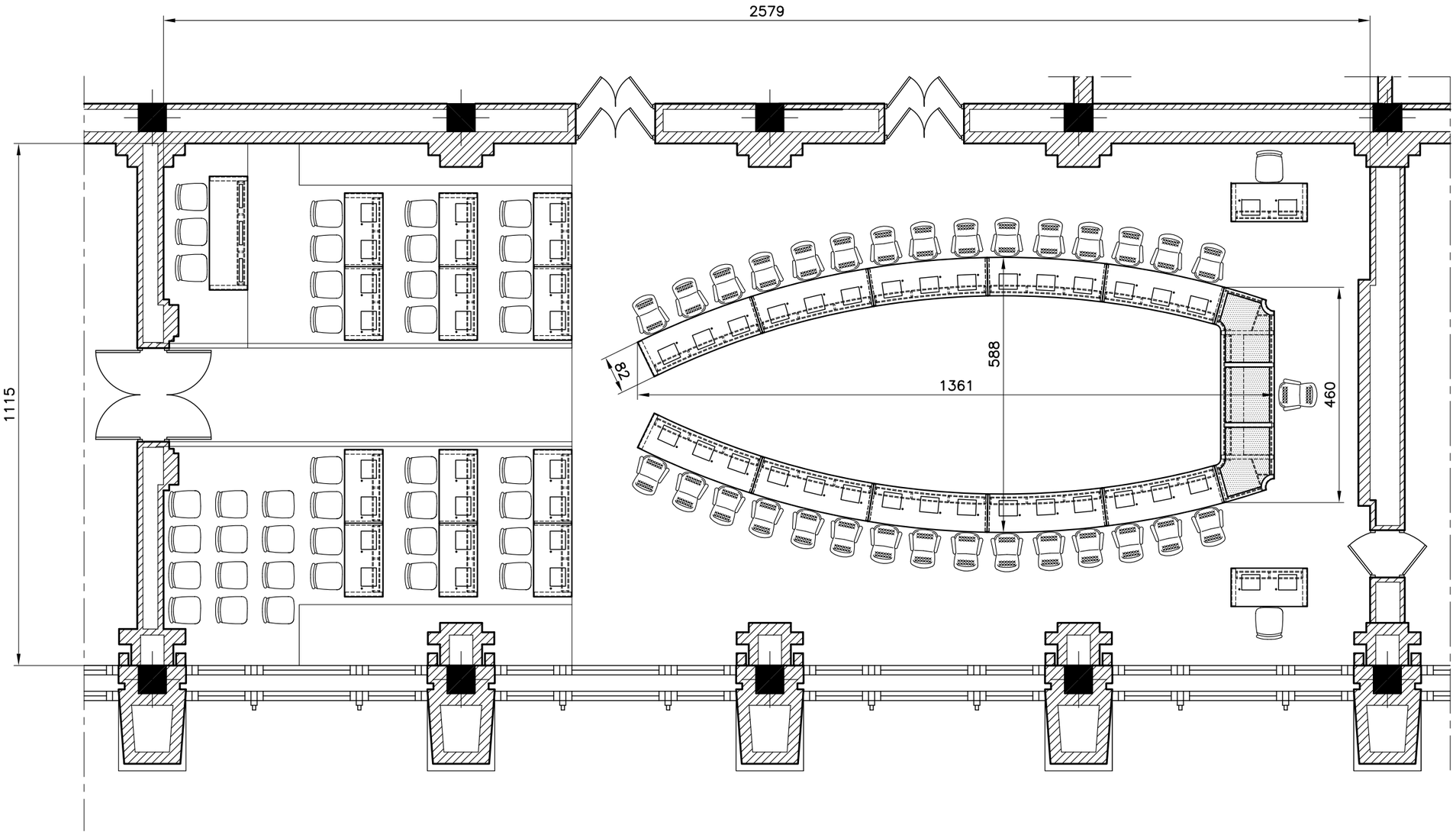

Studio GALMAR PROGETTAZIONE e DESIGN - SETTORE ARREDO 20833 GIUSSANO (MB) - P.za Repubblica, 1 - E-mail: info@studiogalmar.it *PROPRIETA' E DIRITTI RISERVATI, TUTELATI A NORMA DI LEGGE*	descrizione: **PIANTA ARREDATA**	
cliente:		
progetto: **ARREDI CREMLINO** **HALL 1**	data: **07-04-2008**	scala: **1:100**
	aggiornamenti:	codice documento: **CRM D 001**

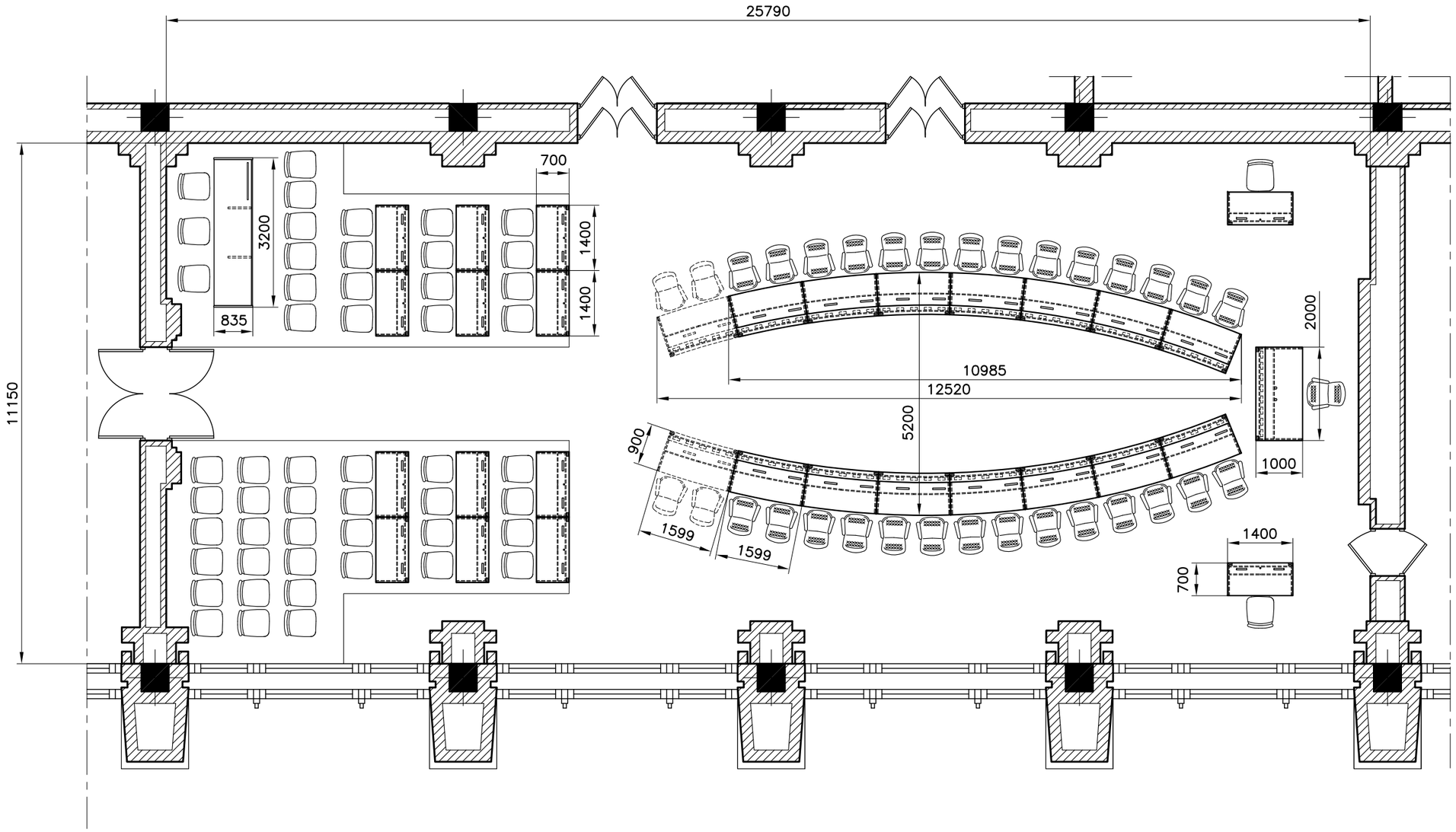

Studio GALMAR

PROGETTAZIONE e DESIGN - SETTORE ARREDO

20833 GIUSSANO (MB) - P.zza Repubblica, 1 - E-mail: info@studiogalmar.it

PROPRIETA' E DIRITTI RISERVATI, TUTELATI A NORMA DI LEGGE

descrizione:	PIANTA ARREDATA
cliente:	
progetto:	ARREDI CREMLINO HALL 1
data:	07-04-2008
scala:	1:100
aggiornamenti:	16-04-2008
codice documento:	CRM D 001a

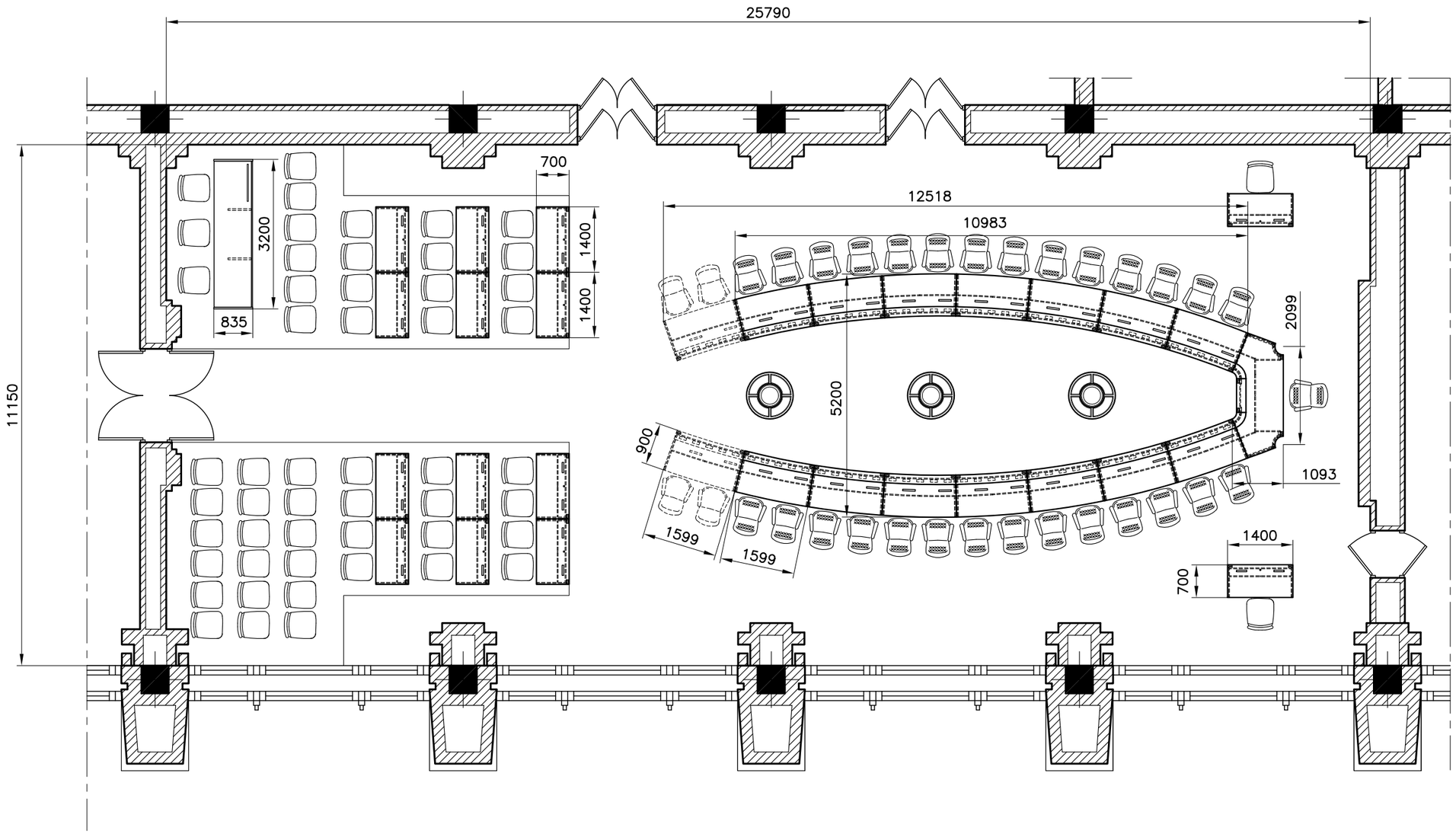

Studio GALMAR

PROGETTAZIONE e DESIGN - SETTORE ARREDO

20833 GIUSSANO (MB) - P.zza Repubblica, 1 - E-mail: info@studiogalmar.it

PROPRIETA' E DIRITTI RISERVATI, TUTELATI A NORMA DI LEGGE

cliente:

progetto:
ARREDI CREMLINO
HALL 1

descrizione:
PIANTA ARREDATA

data:	scala:
07-04-2008	1:100
aggiornamenti:	codice documento:
22-04-2008	CRM D 001b

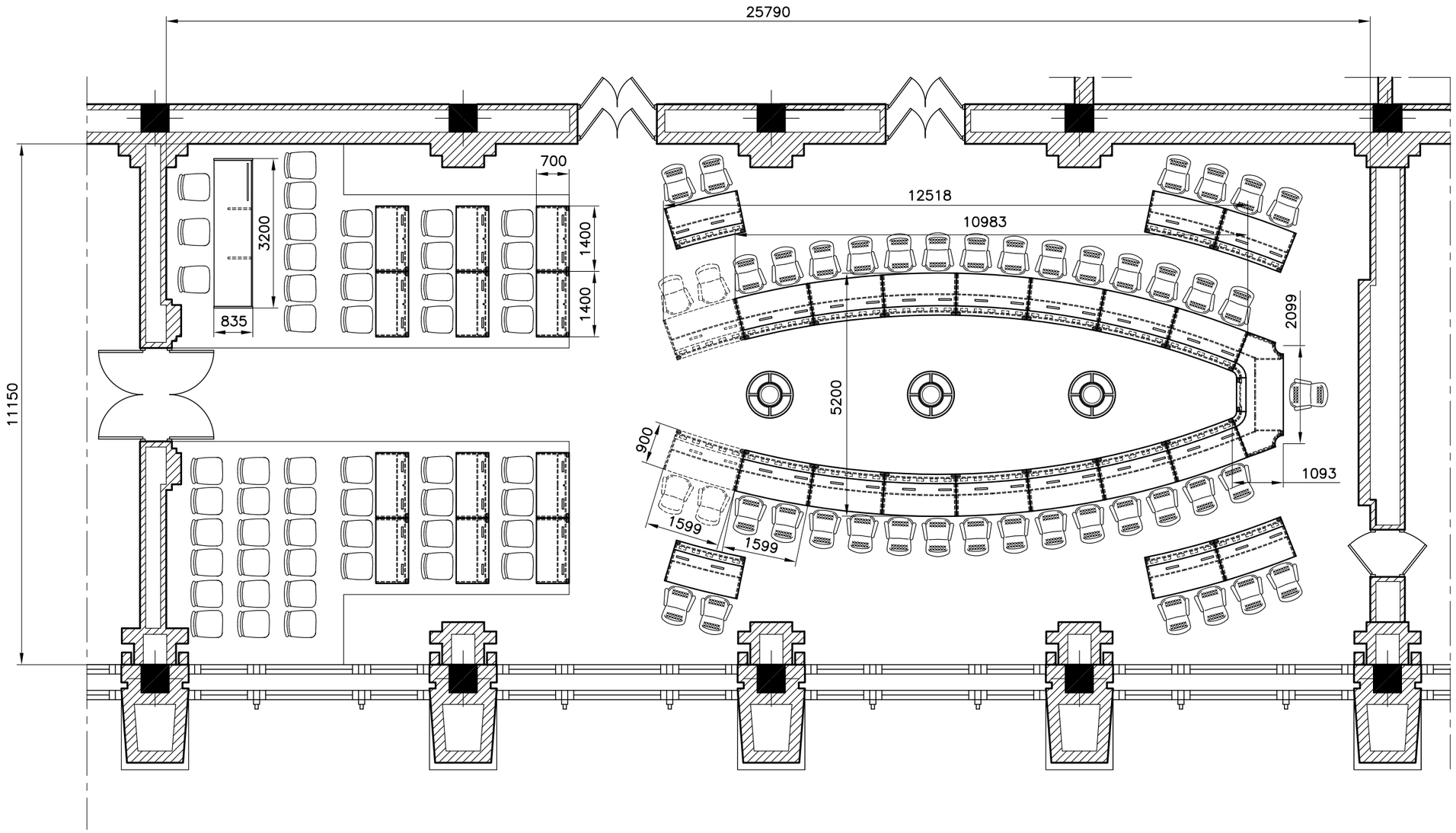

Studio GALMAR

PROGETTAZIONE e DESIGN - SETTORE ARREDO

20833 GIUSSANO (MB) - P.za Repubblica, 1 - E-mail: info@studiogalmar.it

PROPRIETA' E DIRITTI RISERVATI, TUTELATI A NORMA DI LEGGE

cliente:

progetto:
ARREDI CREMLINO
HALL 1

descrizione:
PIANTA ARREDATA

data:	scala:
07-04-2008	1:100
aggiornamenti:	codice documento:
24-04-2008	CRM D 001c

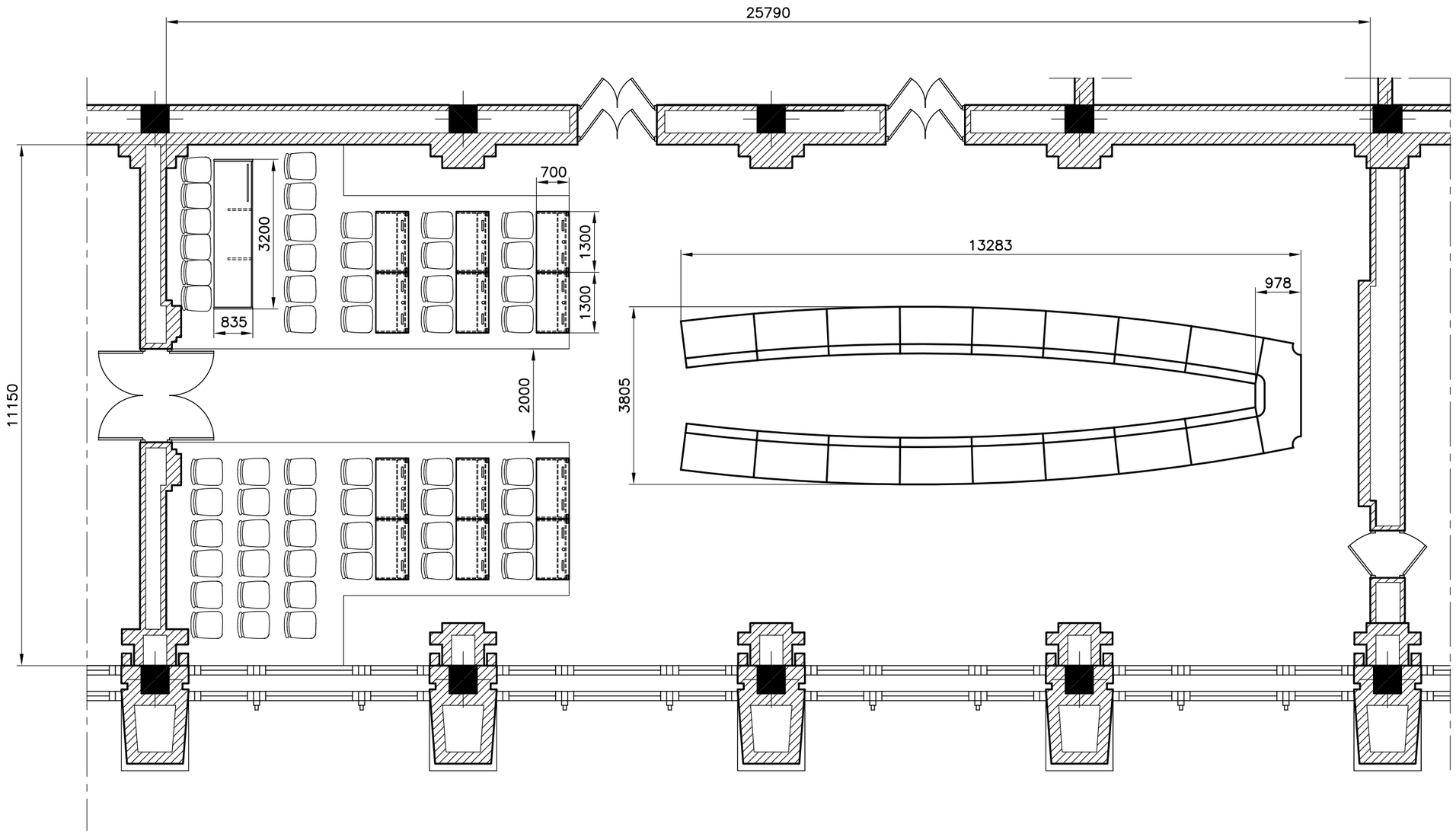

Studio GALMAR
PROGETTAZIONE e DESIGN - SETTORE ARREDO
20833 GIUSSANO (MB) - P.zza Repubblica, 1 - E-mail: info@studiogalmar.it
PROPRIETA' E DIRITTI RISERVATI, TUTELATI A NORMA DI LEGGE

descrizione: PIANTA ARREDATA

cliente:

progetto: ARREDI CREMLINO HALL 1

data: 07-04-2008

scala: 1:100

aggiornamenti: 24-04-2008

codice documento: CRM D 001e

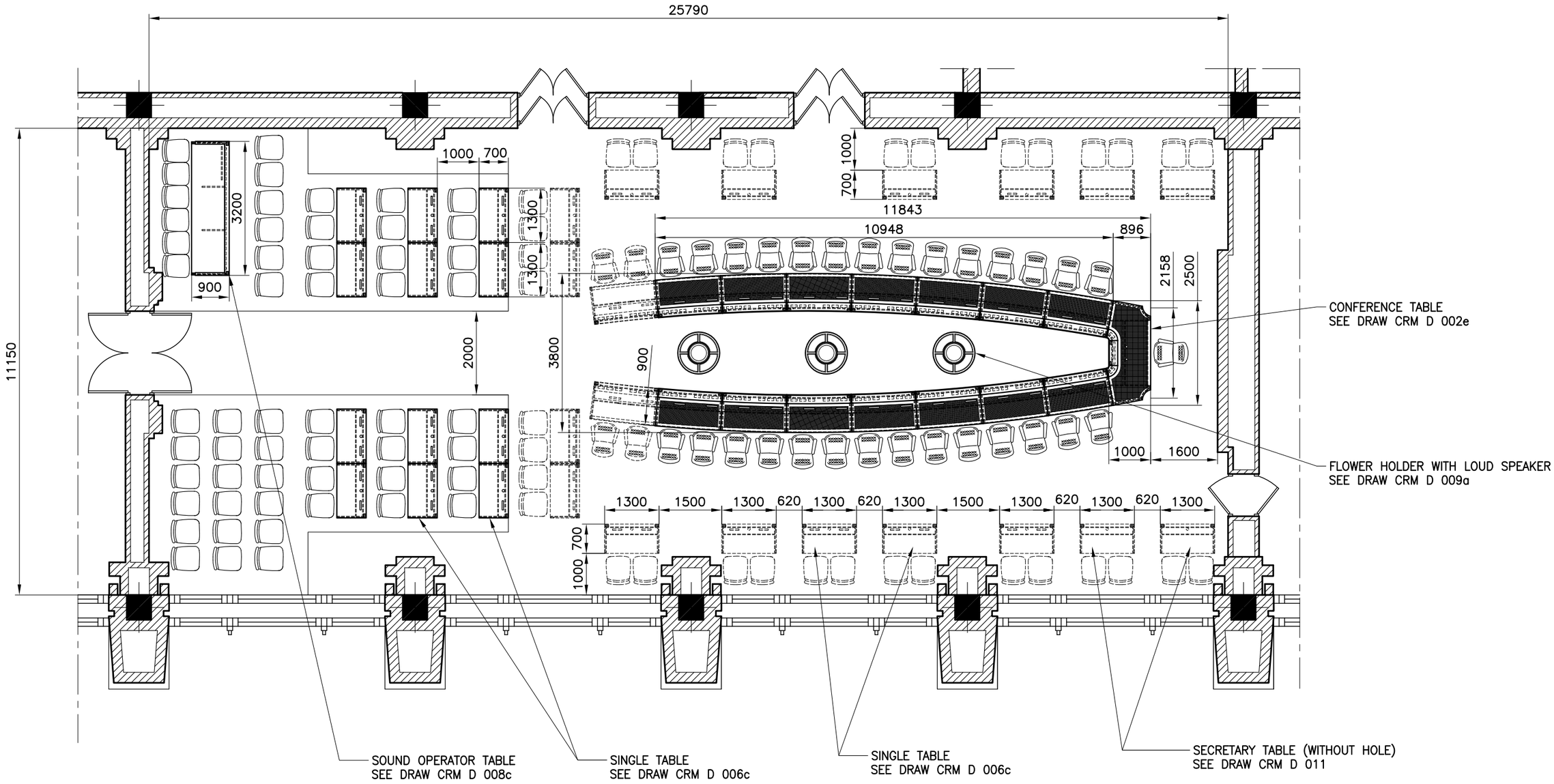

Studio GALMAR

PROGETTAZIONE e DESIGN - SETTORE ARREDO

20833 GIUSSANO (MB) - P.zza Repubblica, 1 - E-mail: info@studiogalmar.it

PROPRIETA' E DIRITTI RISERVATI, TUTELATI A NORMA DI LEGGE

cliente:

progetto:
ARREDI CREMLINO
HALL 1 – rif. 1.6

descrizione:
PIANTA ARREDATA

data:	scala:
07–04–2008	1:100
aggiornamenti:	codice documento:
05–05–2008	CRM D 001f

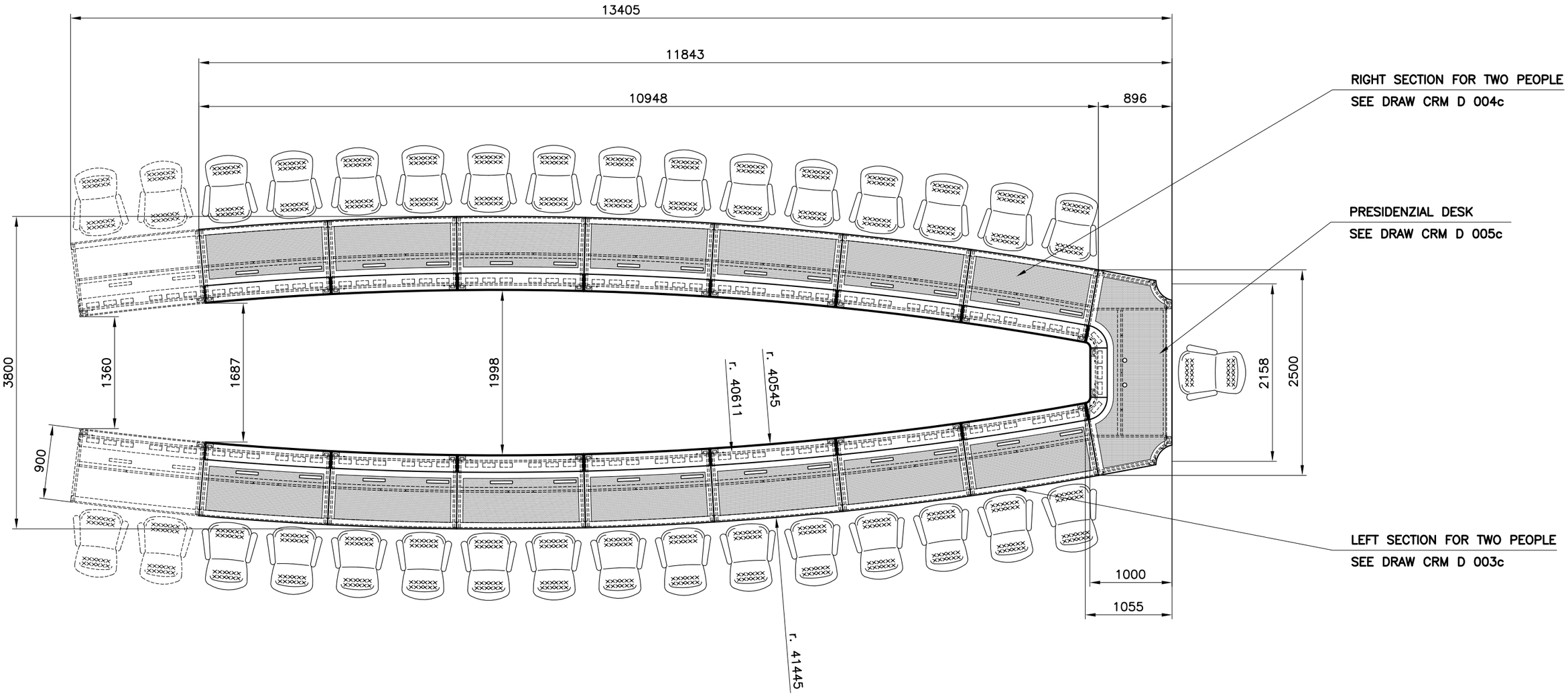

Studio GALMAR

PROGETTAZIONE e DESIGN - SETTORE ARREDO

20833 GIUSSANO (MB) - P.zza Repubblica, 1 - E-mail: info@studiogalmar.it

PROPRIETA' E DIRITTI RISERVATI, TUTELATI A NORMA DI LEGGE

cliente:

progetto:
ARREDI CREMLINO
HALL 1 – rif. 1.6

descrizione:
TAVOLO RIUNIONE
VISTE D'ASSIEME

data:	scala:
07–04–2008	1:50
aggiornamenti:	codice documento:
05–05–2008	CRM D 002e

PROSPETTO

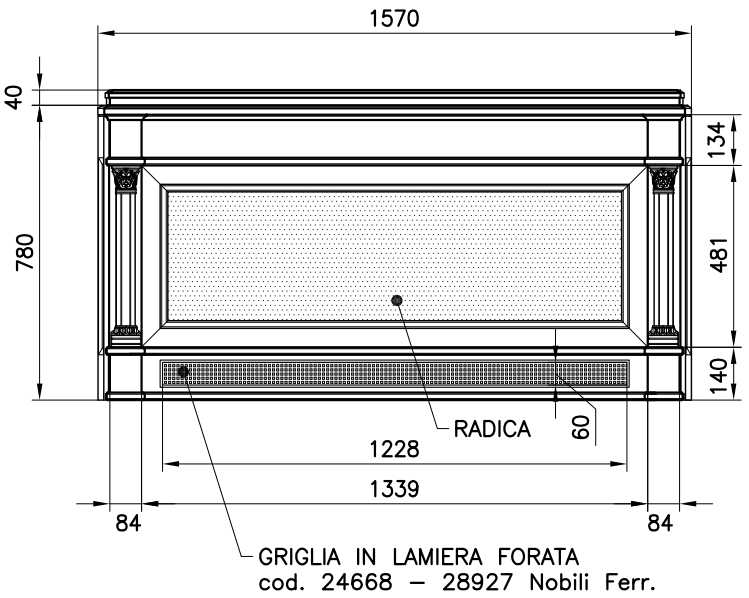

FIANCO

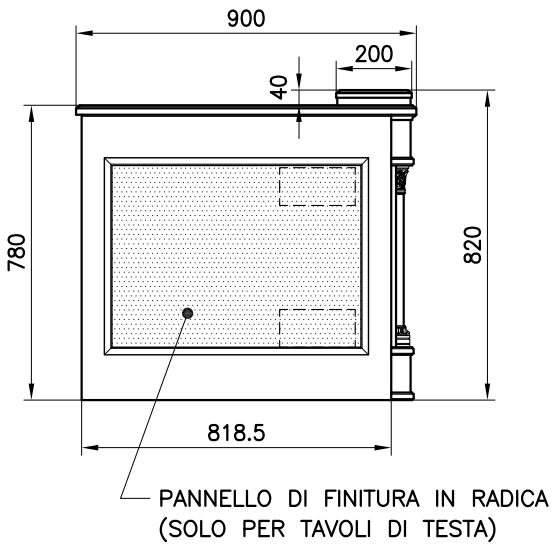

RETRO

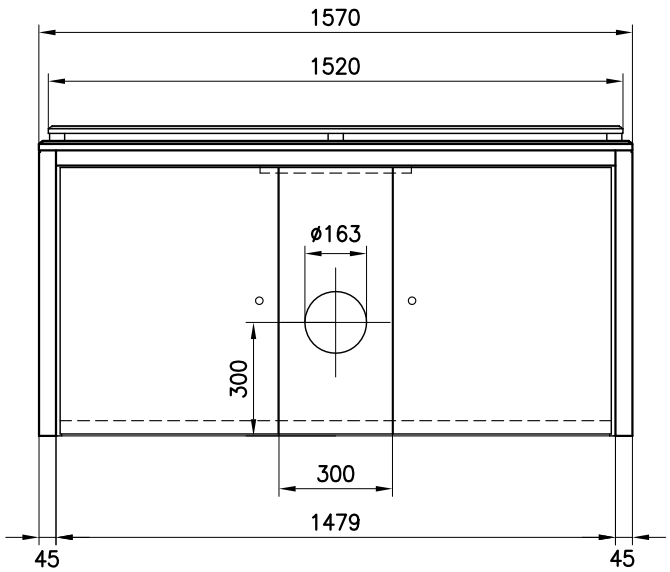

SEZIONE

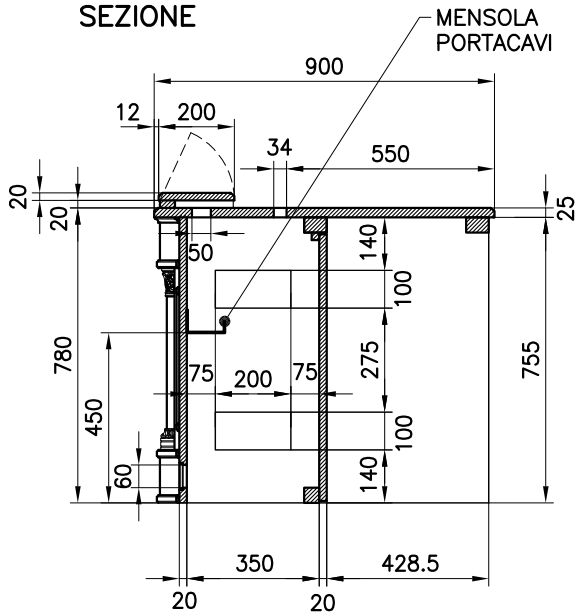

PIANTA

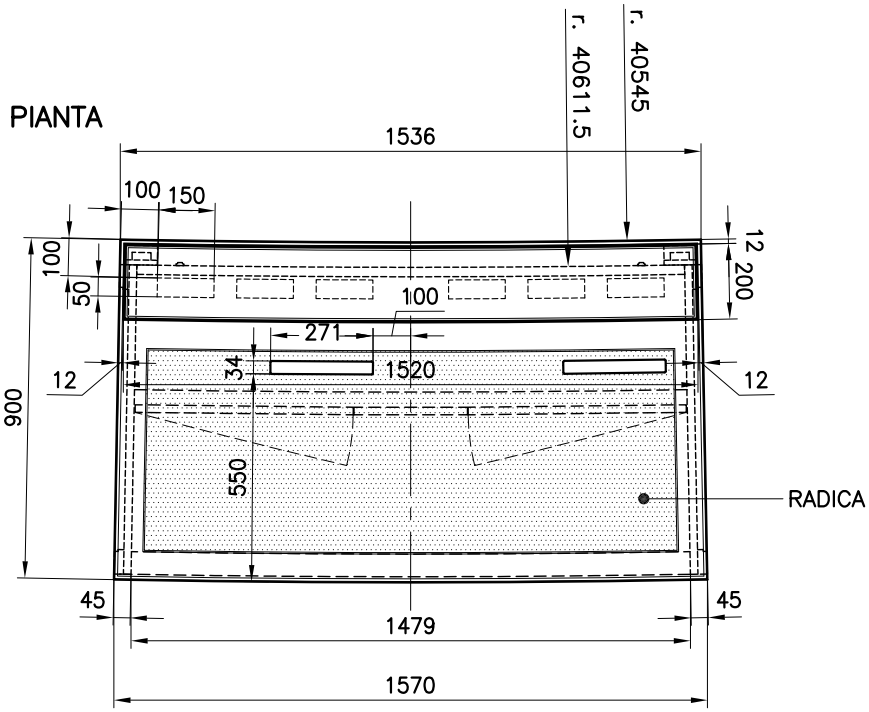

Studio GALMAR PROGETTAZIONE e DESIGN - SETTORE ARREDO 20833 GIUSSANO (MB) - P.za Repubblica, 1 - E-mail: info@studiogalmar.it *PROPRIETA' E DIRITTI RISERVATI, TUTELATI A NORMA DI LEGGE*	
cliente:	
progetto: **ARREDI CREMLINO** **HALL 1 – rif. 1.6 – 1.7**	
descrizione: **SEZIONE A DUE POSTI SX** **PER TAVOLO RIUNIONE** **VISTE GENERALI**	
data: **07-04-2008**	scala: **1:20**
aggiornamenti: **05-05-2008**	codice documento: **CRM D 003c**

PROSPETTO

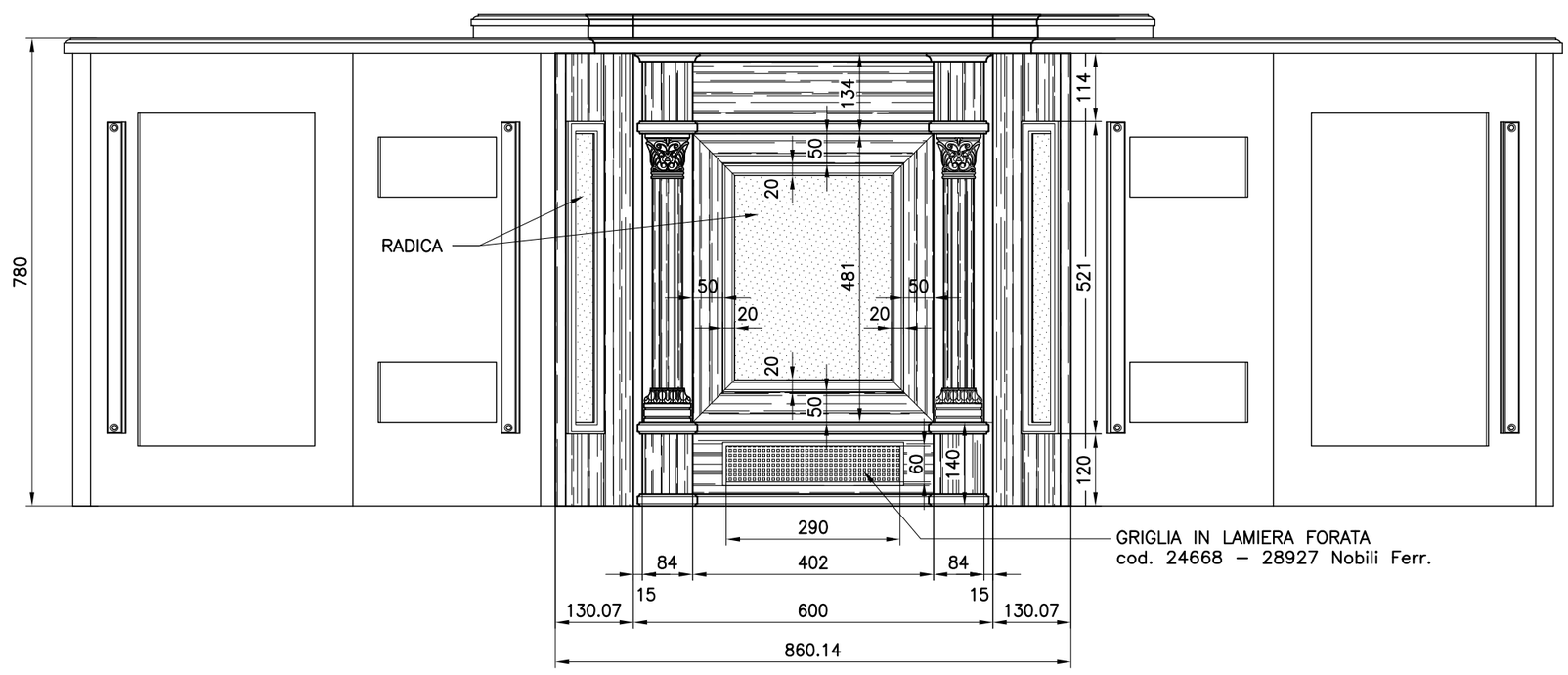

LATO DI GIUNZIONE

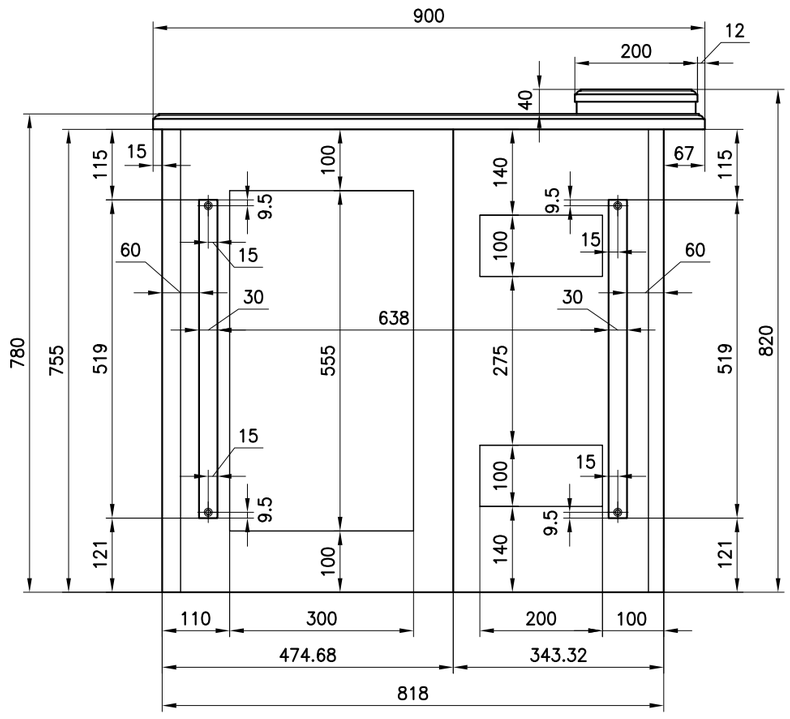

RETRO

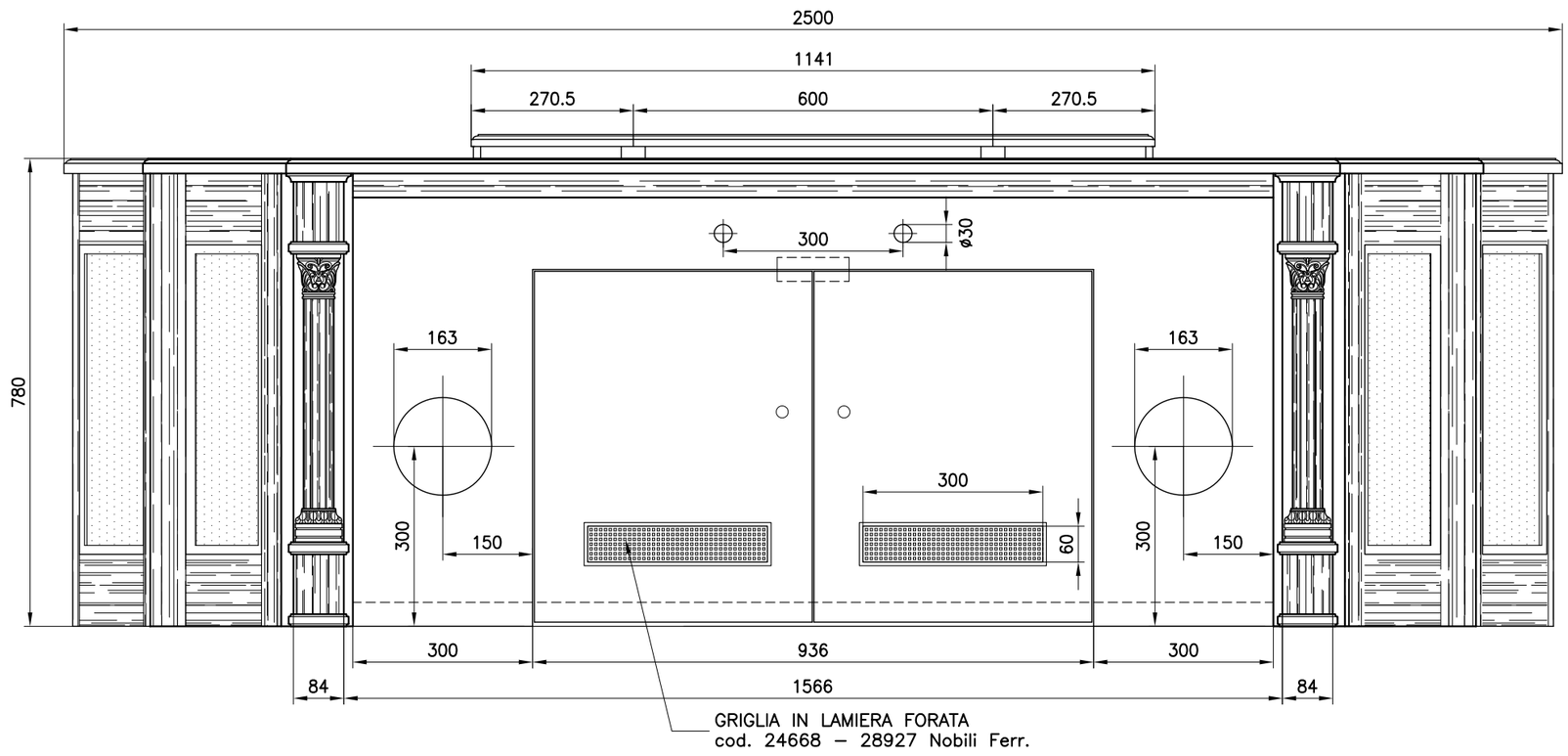

SEZIONE CENTRALE

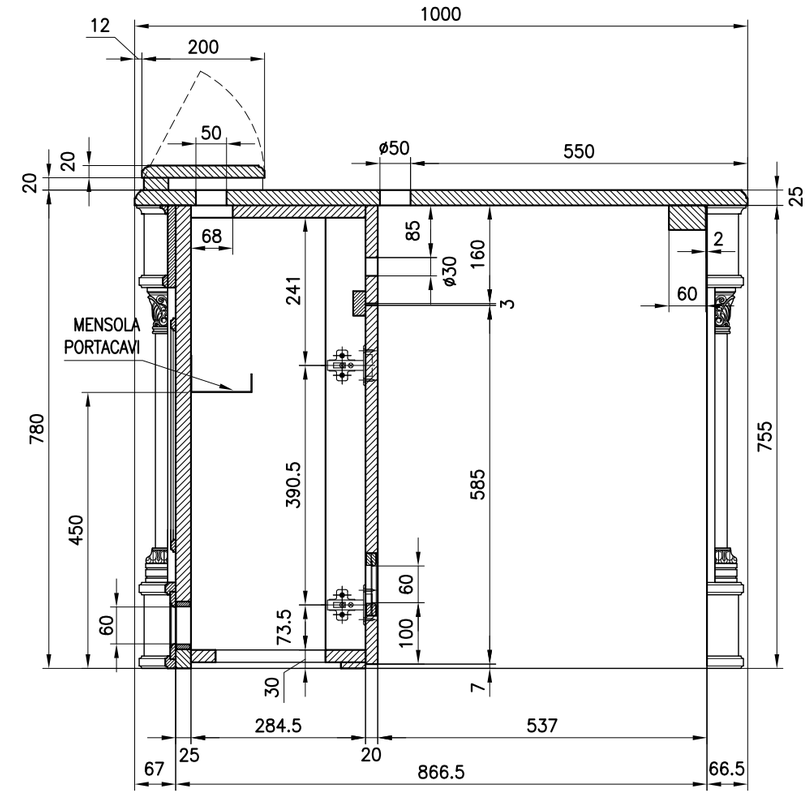

PIANTA

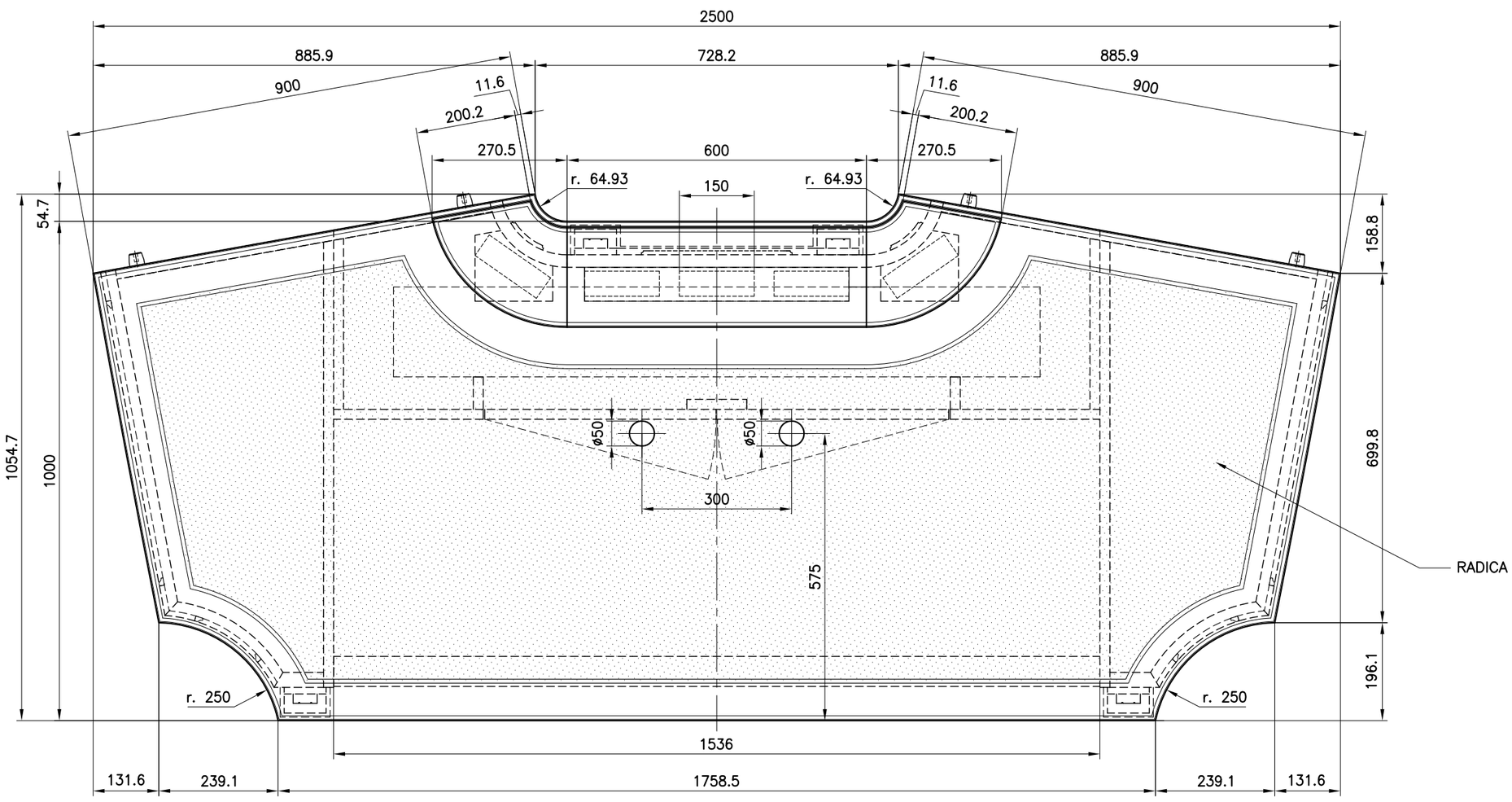

PIANTA STRUTTURA

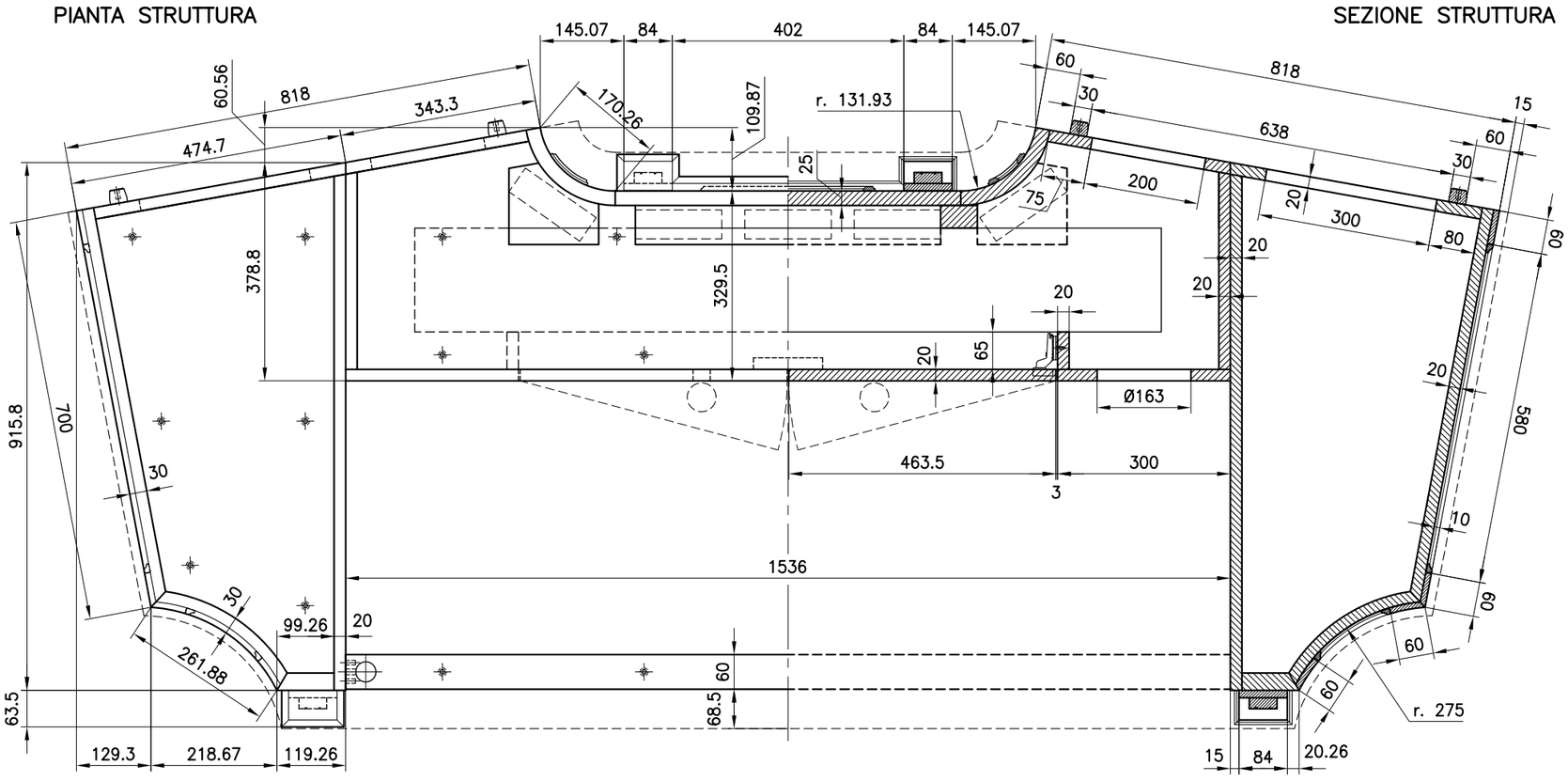

SEZIONE STRUTTURA

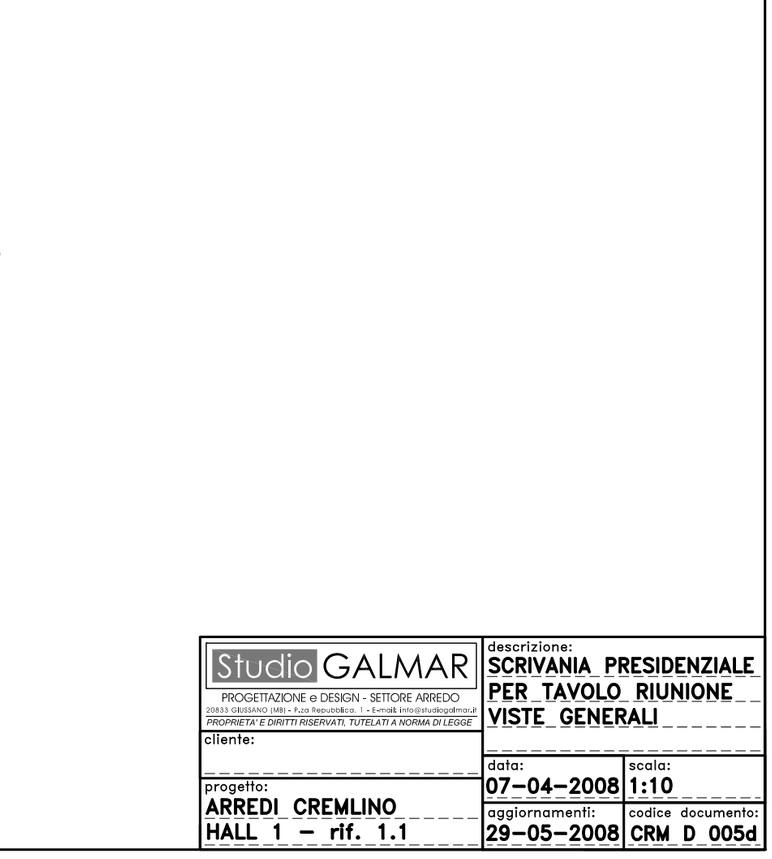

Studio GALMAR PROGETTAZIONE e DESIGN - SETTORE ARREDO 20833 GIUSSANO (MB) - P.za Repubblica, 1 - E-mail: info@studiogalmar.it PROPRIETA' E DIRITTI RISERVATI, TUTELATI A NORMA DI LEGGE	descrizione: SCRIVANIA PRESIDENZIALE PER TAVOLO RIUNIONE VISTE GENERALI	
cliente:		
progetto: ARREDI CREMLINO HALL 1 – rif. 1.1	data: 07–04–2008	scala: 1:10
	aggiornamenti: 29–05–2008	codice documento: CRM D 005d

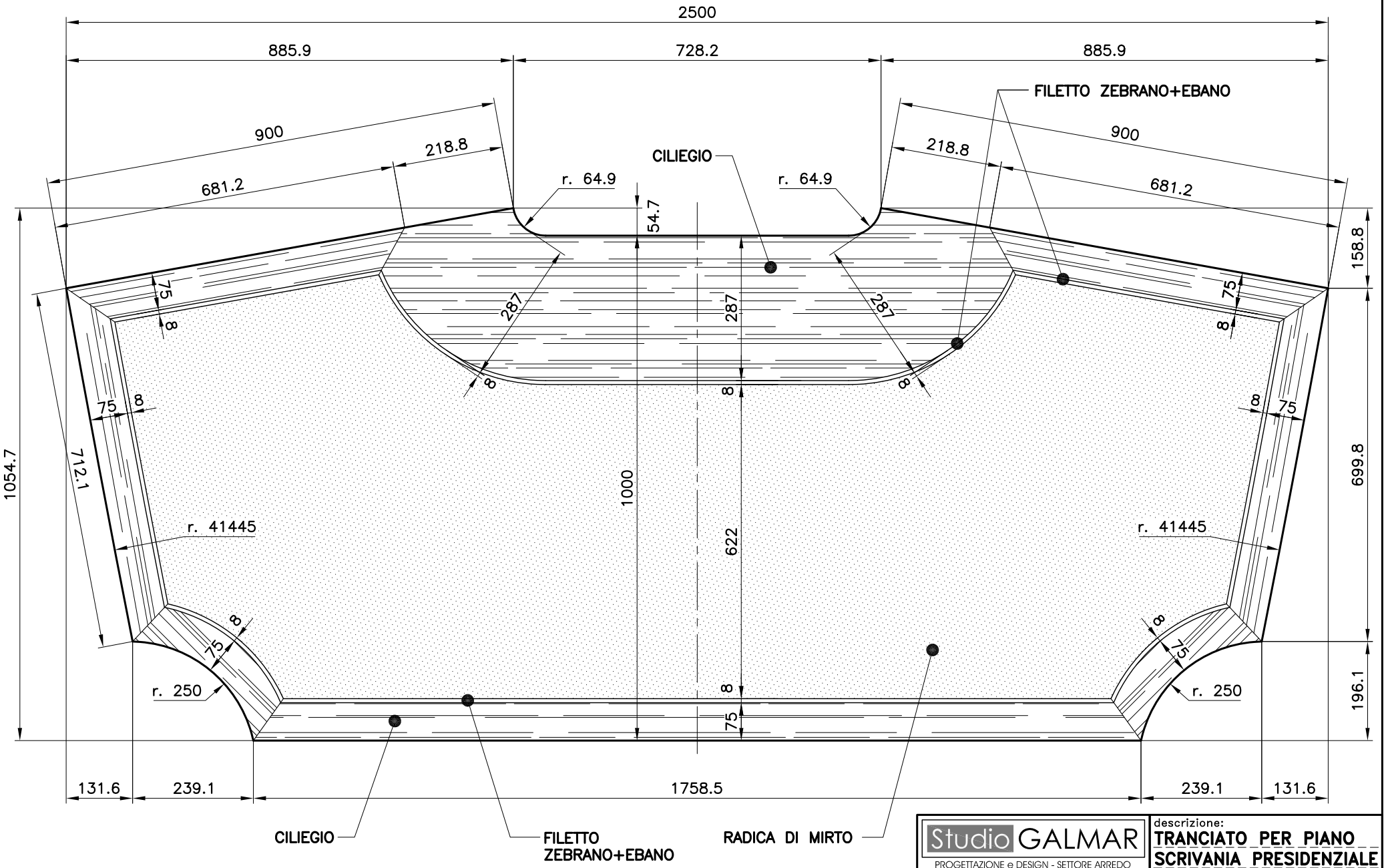

N.B. : MISURE FINITE

QUANTITA' : N.1

Studio GALMAR

PROGETTAZIONE e DESIGN - SETTORE ARREDO

20833 GIUSSANO (MB) - P.za Repubblica, 1 - E-mail: info@studiogalmar.it

PROPRIETA' E DIRITTI RISERVATI, TUTELATI A NORMA DI LEGGE

cliente:

progetto:
ARREDI CREMLINO
HALL 1

descrizione:
TRANCIATO PER PIANO
SCRIVANIA PRESIDENZIALE
PER TAVOLO RIUNIONE

data: 08-05-2008

scala: 1:10

aggiornamenti:

codice documento: CRM D 015

COORDINATE FORI 150x50 mm					
P.to	X	Y	P.to	X	Y
1	794.08	972.65	13	1365.00	900.00
2	917.06	886.77	14	1515.00	900.00
3	888.44	845.77	15	1515.00	850.00
4	765.46	931.65	16	1365.00	850.00
5	985.00	900.00	17	1582.94	886.77
6	1135.00	900.00	18	1705.92	972.65
7	1135.00	850.00	19	1734.54	931.65
8	985.00	850.00	20	1611.56	845.77
9	1175.00	900.00			
10	1325.00	900.00			
11	1325.00	850.00			
12	1175.00	850.00			

COORDINATE FORATURA					
FORI ø8 prof. 17 per spine legno 7.9x30					
P.to	X	Y	P.to	X	Y
a1	950.75	920.00	a5	1559.25	920.00
a2	950.75	824.00	a6	1559.25	824.00
a3	1050.00	962.00			
a4	1450.00	962.00			
FORI ø50 passanti					
P.to	X	Y	P.to	X	Y
b1	1100.00	575.00	b2	1400.00	575.00

FORATURA LATO SUPERIORE

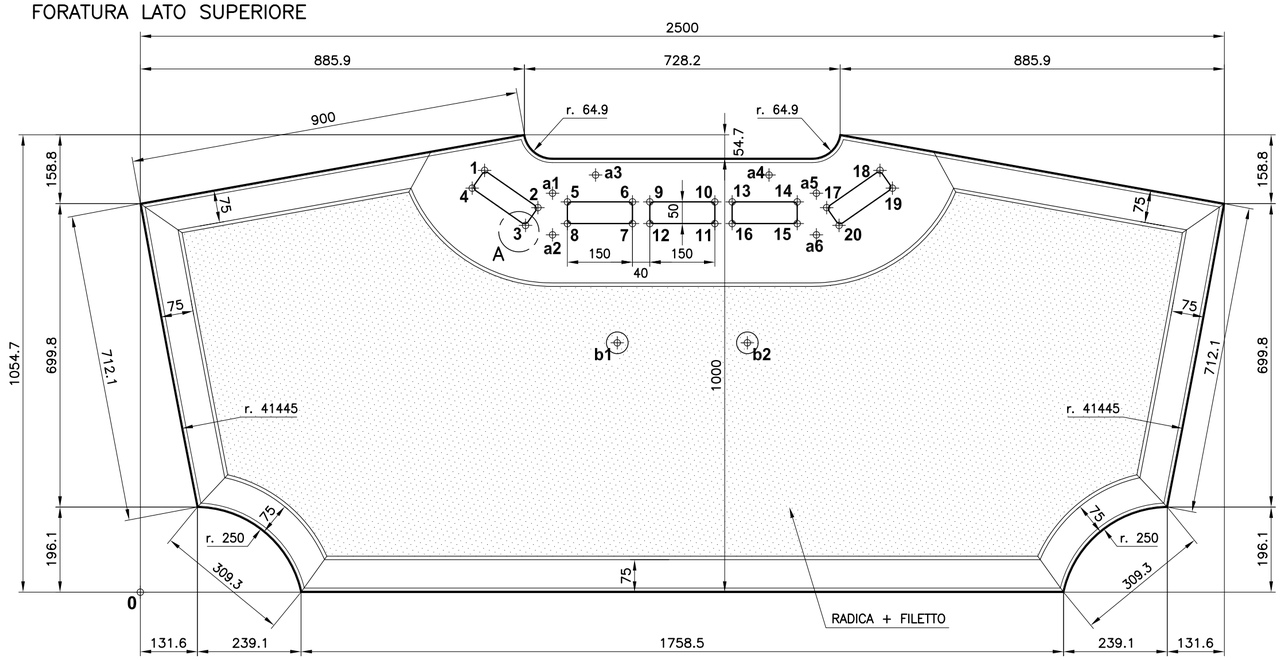

SEZ. BORDI

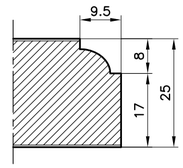

PART. A
punti da 1 a 20

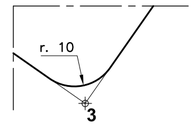

N.B. LE COORDINATE E LE QUOTE RIPORTATE A DISEGNO
SI RIFERISCONO AL PUNTO D'INTERSEZIONE DEI LATI NON RACCORDATI

COORDINATE FORI Ø5 svasati passanti per viti 4x40 autofilettanti					
P.to	X	Y	P.to	X	Y
c1	710.49	984.65	c6	1549.25	962.00
c2	834.52	1006.87	c7	1549.25	809.00
c3	950.75	962.00	c8	1665.48	1006.87
c4	950.75	809.00	c9	1789.51	984.65
c5	1250.00	962.00			

COORDINATE FORATURA SPINE E BUSSOLE					
FORI ø8 passanti per spine legno 7.9x30 per fissaggio al piano					
P.to	X	Y	P.to	X	Y
d1	725.26	987.29	d5	1559.25	920.00
d2	819.75	1004.23	d6	1559.25	824.00
d3	940.75	920.00	d7	1680.25	1004.23
d4	940.75	824.00	d8	1774.74	987.29
FORI ø8 prof. 15 svasati per bussole M6x13					
P.to	X	Y	P.to	X	Y
e1	112.00	853.50	e13	162.00	533.50
e2	412.00	853.50	e14	412.00	533.50
e3	650.00	853.50	e15	2088.00	533.50
e4	953.00	853.50	e16	2338.00	533.50
e5	1547.00	853.50	e17	212.00	283.50
e6	1850.00	853.50	e18	412.00	213.50
e7	2088.00	853.50	e19	650.00	98.50
e8	2388.00	853.50	e20	1000.00	98.50
e9	650.00	648.50	e21	1500.00	98.50
e10	1000.00	648.50	e22	1850.00	98.50
e11	1500.00	648.50	e23	2088.00	213.50
e12	1850.00	648.50	e24	2288.00	283.50

FORATURA LATO INFERIORE

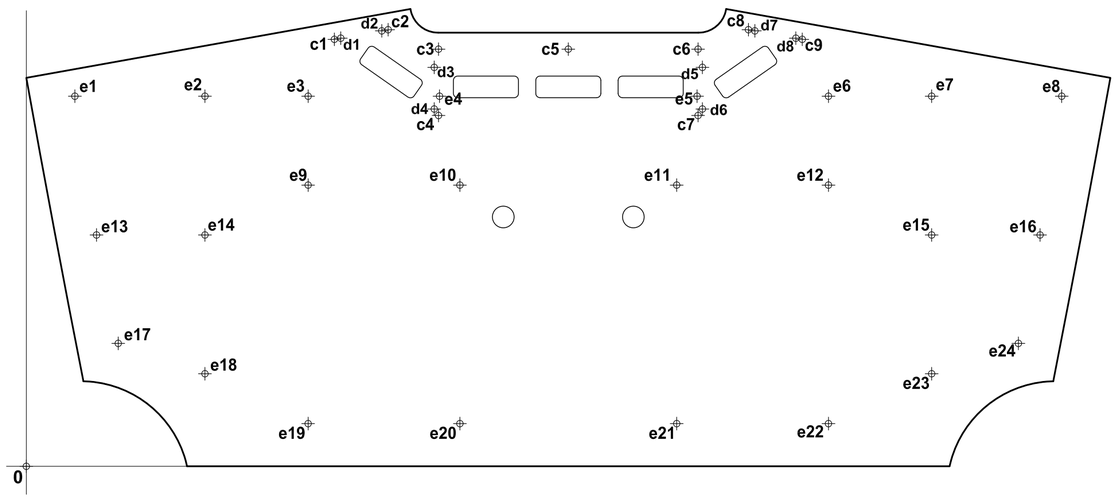

SEZIONE FORI e

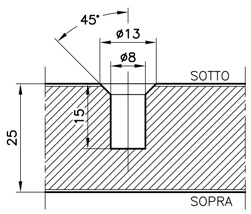

SEZ. FORI c

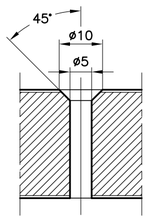

QUANTITA' : N. 1

Studio GALMAR
PROGETTAZIONE e DESIGN - SETTORE ARREDO
20833 GIUSSANO (MB) - P.za Repubblica, 1 - E-mail: info@studiogalmar.it
PROPRIETA' E DIRITTI RISERVATI. TUTELATI A NORMA DI LEGGE

descrizione:	PIANO PER SCRIVANIA PRESIDENZIALE PER TAVOLO RIUNIONE
cliente:	
progetto:	ARREDI CREMLINO
	HALL 1 - rif. 1.1
data:	15-05-2008
scala:	1:10
aggiornamenti:	05-06-2008
codice documento:	CRM D 037a

COORDINATE FORI 150x50 mm
passaggio aria / cavi

P.to	X	Y	P.to	X	Y
1	115.14	805.52	13	885.00	800.12
2	265.12	803.33	14	1035.00	800.77
3	264.39	753.33	15	1035.22	750.77
4	114.41	755.53	16	885.22	750.12
5	325.06	802.60	17	1094.95	801.18
6	475.06	801.18	18	1244.94	802.60
7	474.58	751.18	19	1245.41	752.60
8	324.59	752.60	20	1095.42	751.18
9	535.00	800.77	21	1304.88	803.33
10	685.00	800.12	22	1454.87	805.52
11	684.79	750.12	23	1455.60	755.53
12	534.79	750.77	24	1305.62	753.33

COORDINATE FORI 271x34 mm
per microfoni

P.to	X	Y	P.to	X	Y
25	414.20	585.68	29	1188.18	585.99
26	685.20	584.12	30	1459.16	589.56
27	685.00	550.12	31	1459.60	555.56
28	414.01	551.68	32	1188.63	551.99

COORDINATE FORATURA
FORI ø8 prof. 17 per spine legno 7.9x30

P.to	X	Y	P.to	X	Y
a1	51.71	730.60	a6	785.00	724.00
a2	53.53	826.59	a7	985.00	862.49
a3	185.00	866.44	a8	1385.00	866.44
a4	585.00	862.49	a9	1516.48	826.59
a5	785.00	820.00	a10	1518.30	730.60

FORATURA LATO SUPERIORE

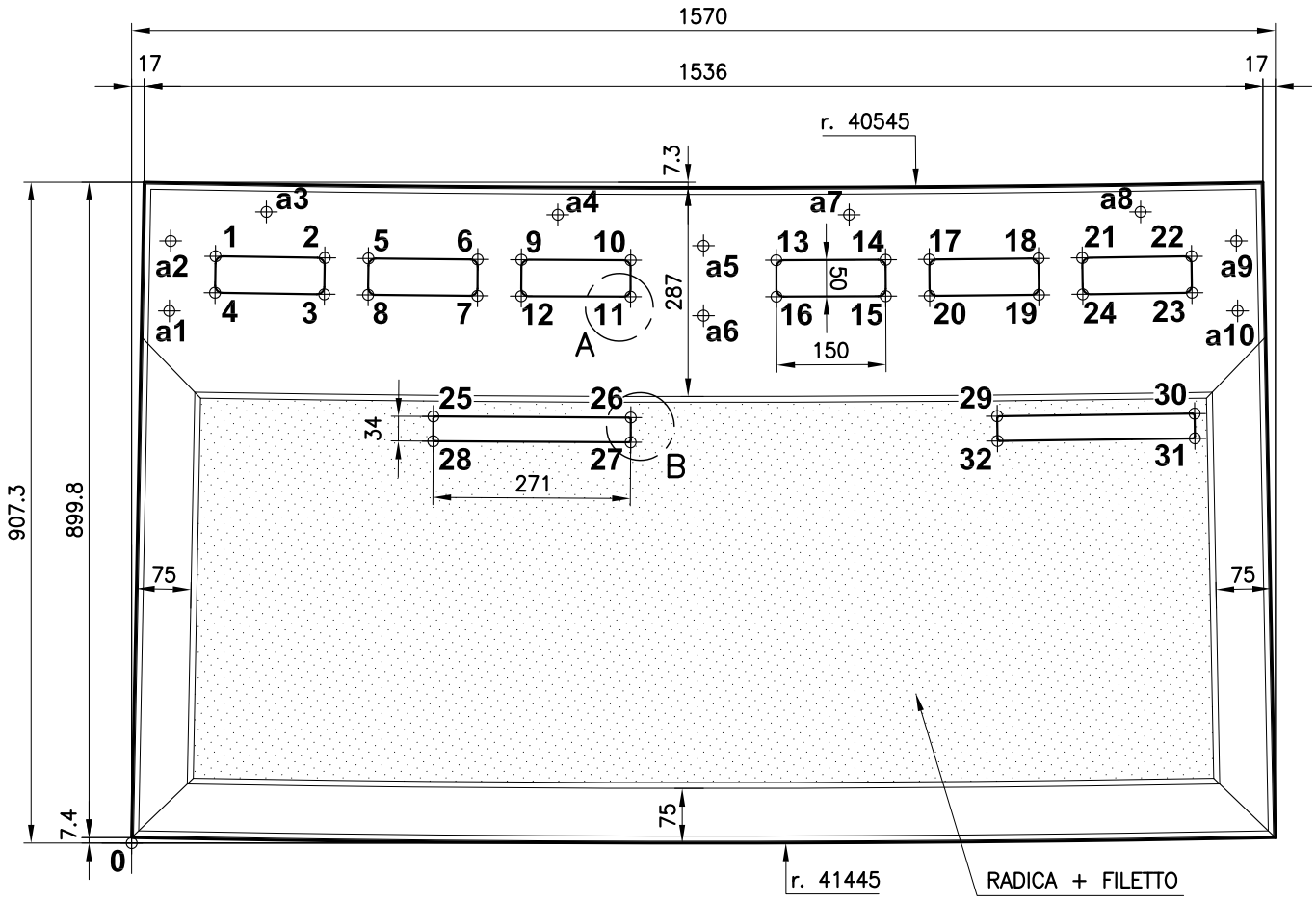

SEZ. BORDI

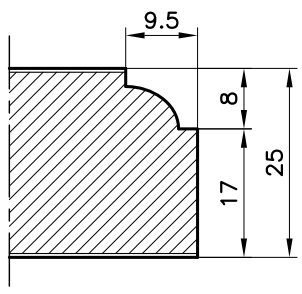

N.B. LE COORDINATE E LE QUOTE RIPORTATE A DISEGNO
SI RIFERISCONO AL PUNTO D'INTERSEZIONE DEI LATI NON RACCORDATI

PART. A
punti da 1 a 24

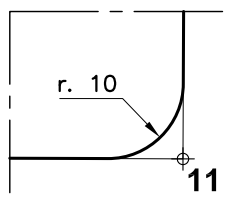

PART. B
punti da 25 a 32

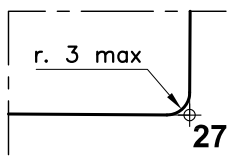

COORDINATE FORI Ø5 svasati passanti
per viti 4x40 autofilettanti

P.to	X	Y	P.to	X	Y
b1	51.42	715.61	b6	785.00	709.00
b2	53.81	841.58	b7	1185.01	863.97
b3	135.02	867.21	b8	1434.99	867.21
b4	385.00	863.97	b9	1516.20	841.58
b5	785.00	862.00	b10	1518.58	715.61

COORDINATE FORATURA SPINE E BUSSOLE

FORI ø8 prof. 17 per spine legno 7.9x30

P.to	X	Y	P.to	X	Y
c1	49.69	782.63	c5	1520.31	782.63
c2	45.45	558.67	c6	1524.56	558.67
c3	40.60	302.72	c7	1529.41	302.72
c4	36.36	78.76	c8	1533.65	78.76

FORI ø10 prof. 17 svasati per bussole M8x15

P.to	X	Y	P.to	X	Y
d1	35.99	718.88			
d2	25.08	142.98			
d3	1534.02	718.88			
d4	1544.93	142.98			

FORI ø8 prof. 15 svasati per bussole M6x13

P.to	X	Y	P.to	X	Y
f1	785.00	793.59	f6	1435.00	53.60
f2	135.00	471.50	f7	1035.00	53.60
f3	535.00	471.50	f8	535.00	53.60
f4	1035.00	471.50	f9	135.00	53.60
f5	1435.00	471.50			

FORATURA LATO INFERIORE

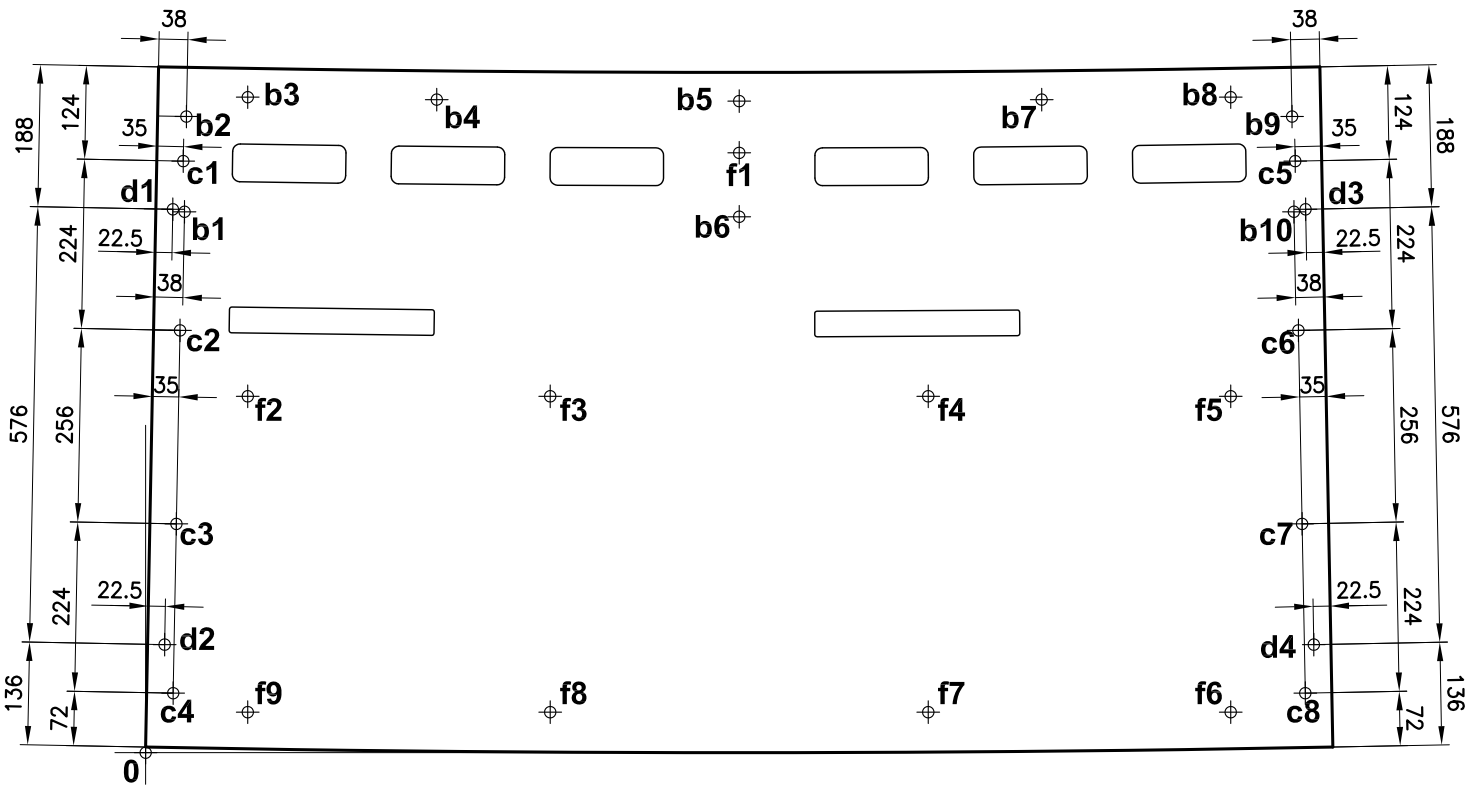

SEZ. FORI d

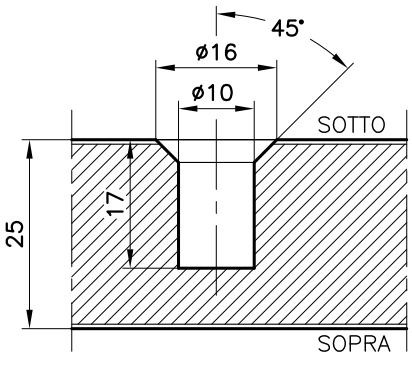

SEZ. FORI f

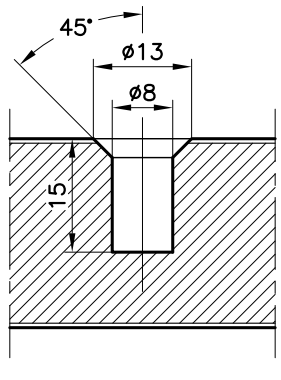

SEZ. FORI b

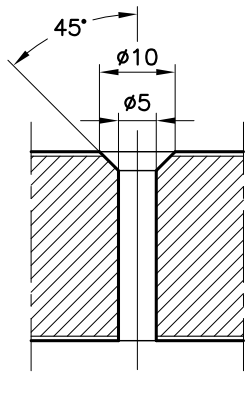

QUANTITA' : N. 8

Studio GALMAR
PROGETTAZIONE e DESIGN - SETTORE ARREDO
20833 GIUSSANO (MB) - P.za Repubblica, 1 - E-mail: info@studiogalmar.it
PROPRIETA' E DIRITTI RISERVATI, TUTELATI A NORMA DI LEGGE

cliente:

progetto:
ARREDI CREMLINO
HALL 1 – rif. 1.6 – 1.7

descrizione:
PIANO PER
SEZIONE A DUE POSTI SX
PER TAVOLO RIUNIONE

data:	scala:
15-05-2008	1:10
aggiornamenti:	codice documento: CRM D 035

FORATURA LATO SUPERIORE

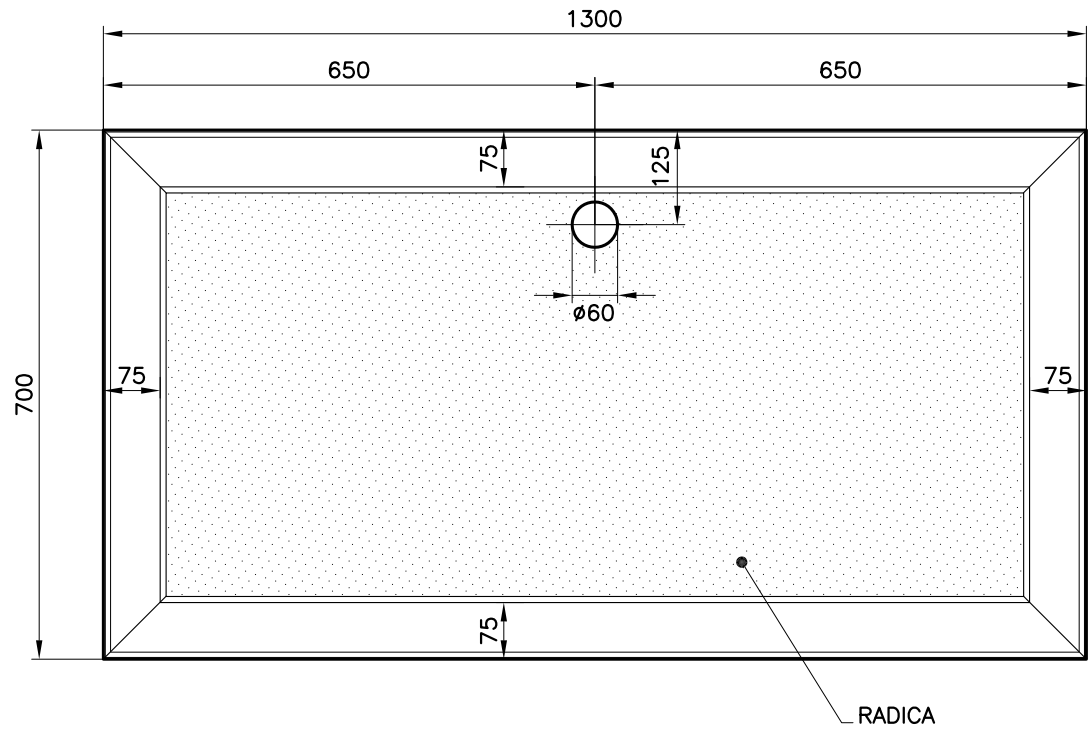

SEZ. BORDI

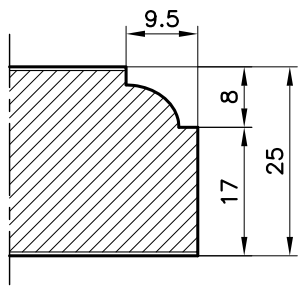

N.B. LE QUOTE RIPORTATE A DISEGNO SI RIFERISCONO AL PUNTO D'INTERSEZIONE DEI LATI NON RACCORDATI

FORATURA LATO INFERIORE

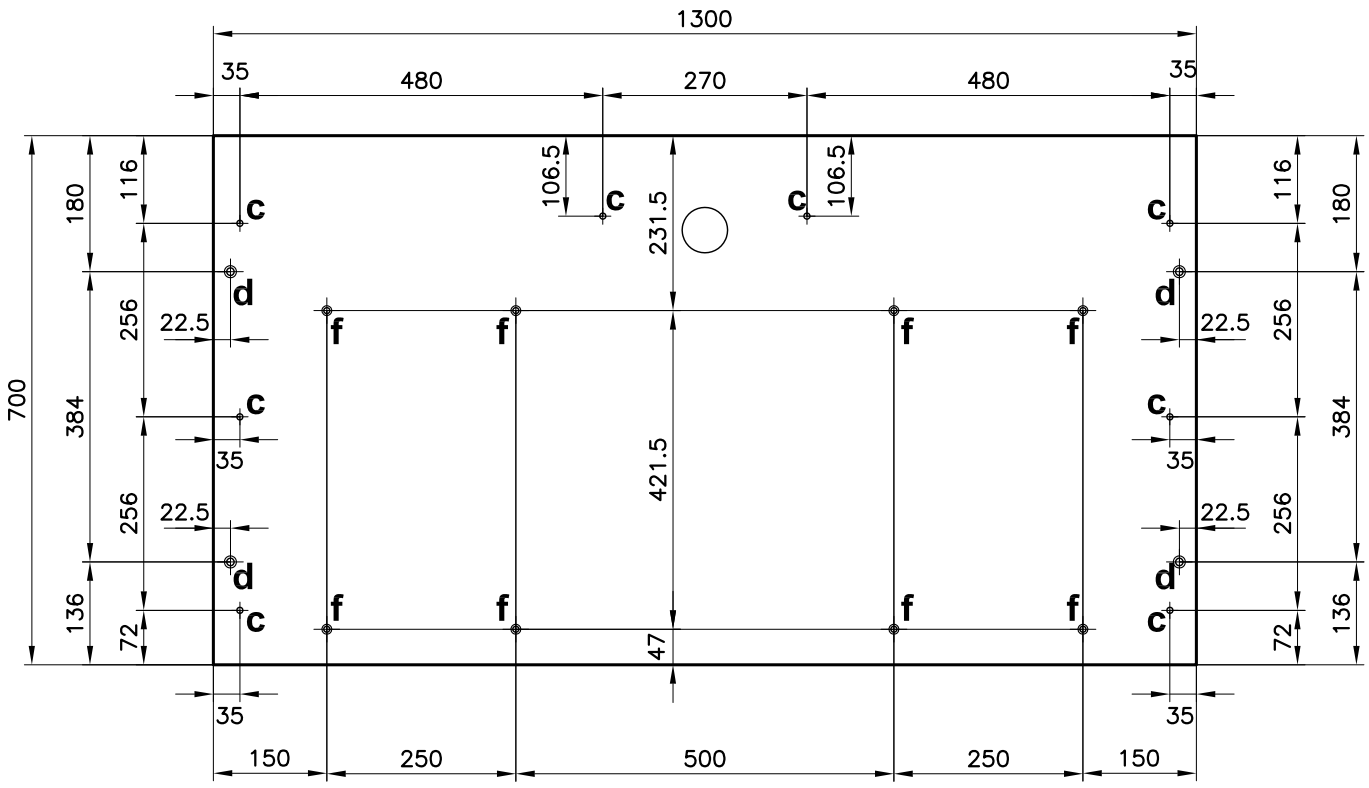

LEGENDA FORATURA

c = FORI ø8 prof. 17 per spine legno 7.9x30

d = FORI ø10 prof. 17 svasati per bussole M8x15

f = FORI ø8 prof. 15 svasati per bussole M6x13

SEZIONE FORI d

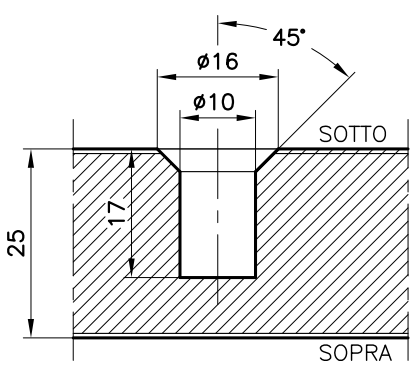

SEZIONE FORI f

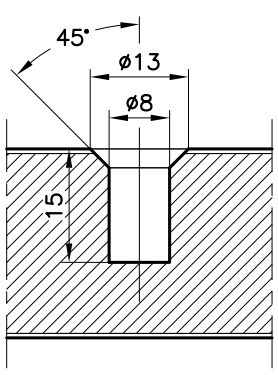

QUANTITA' : N. 8

Studio GALMAR PROGETTAZIONE e DESIGN - SETTORE ARREDO 20833 GIUSSANO (MB) - P.za Repubblica, 1 - E-mail: info@studiogalmar.it PROPRIETA' E DIRITTI RISERVATI, TUTELATI A NORMA DI LEGGE	descrizione: PIANO PER TAVOLO SEGRETARIA	
cliente:		
progetto: ARREDI CREMLINO HALL 1 – 1.14 – 1.16 HALL 4 – 4.9 – 4.9.a	data: 15-05-2008 aggiornamenti: 20-05-2008	scala: 1:10 codice documento: CRM D 039a

RETRO

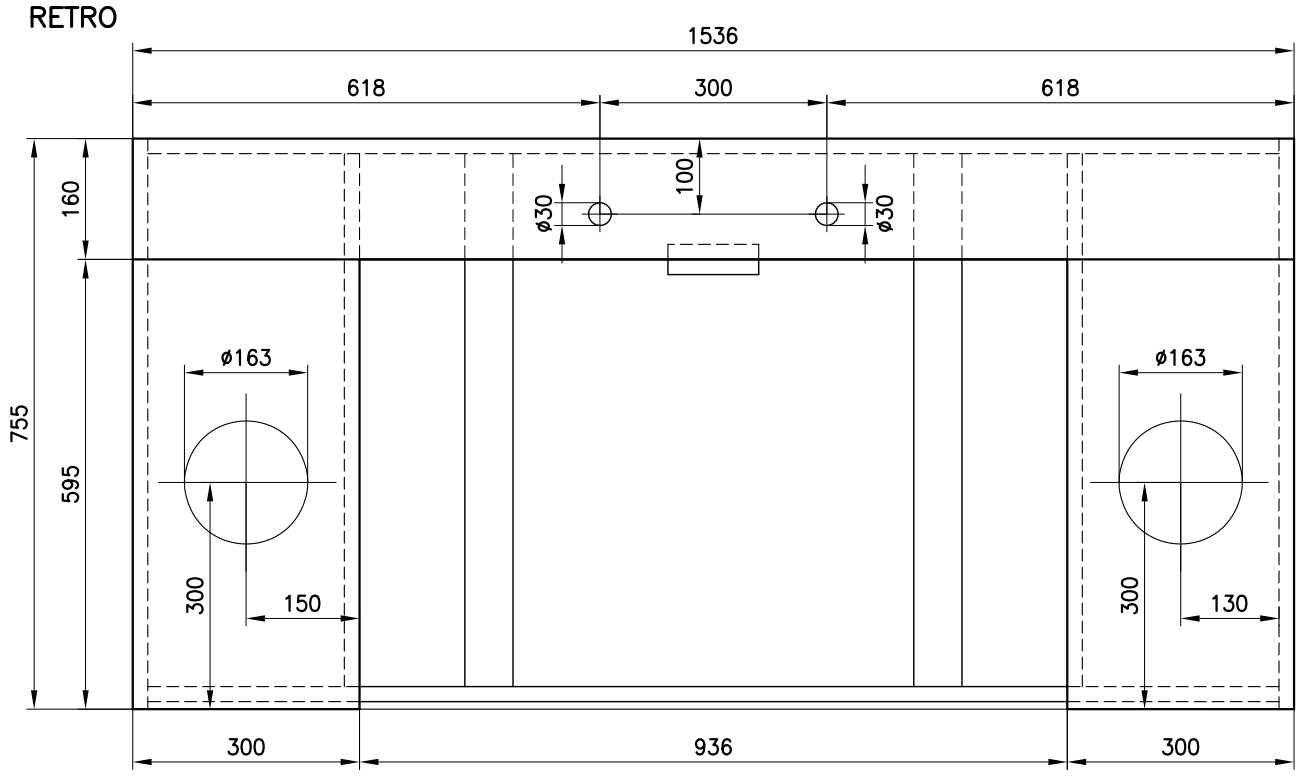

SEZIONE

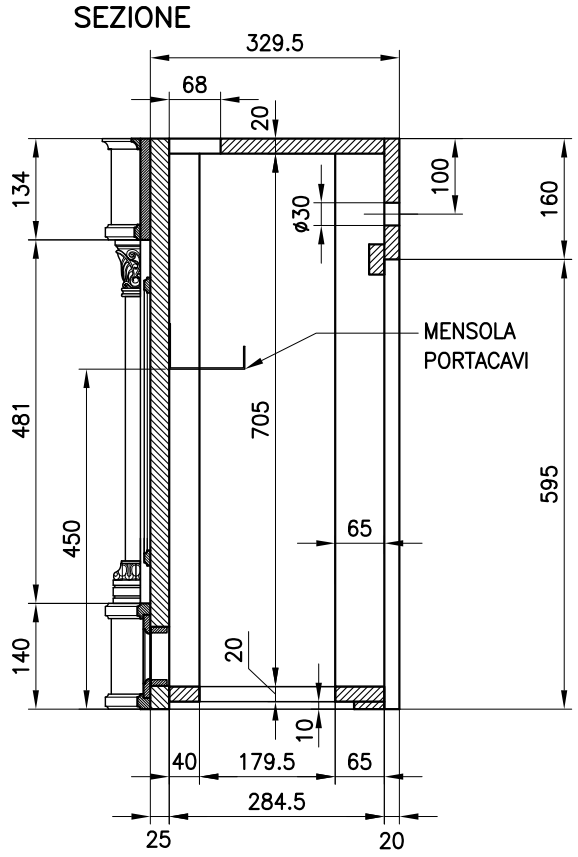

PROSPETTO

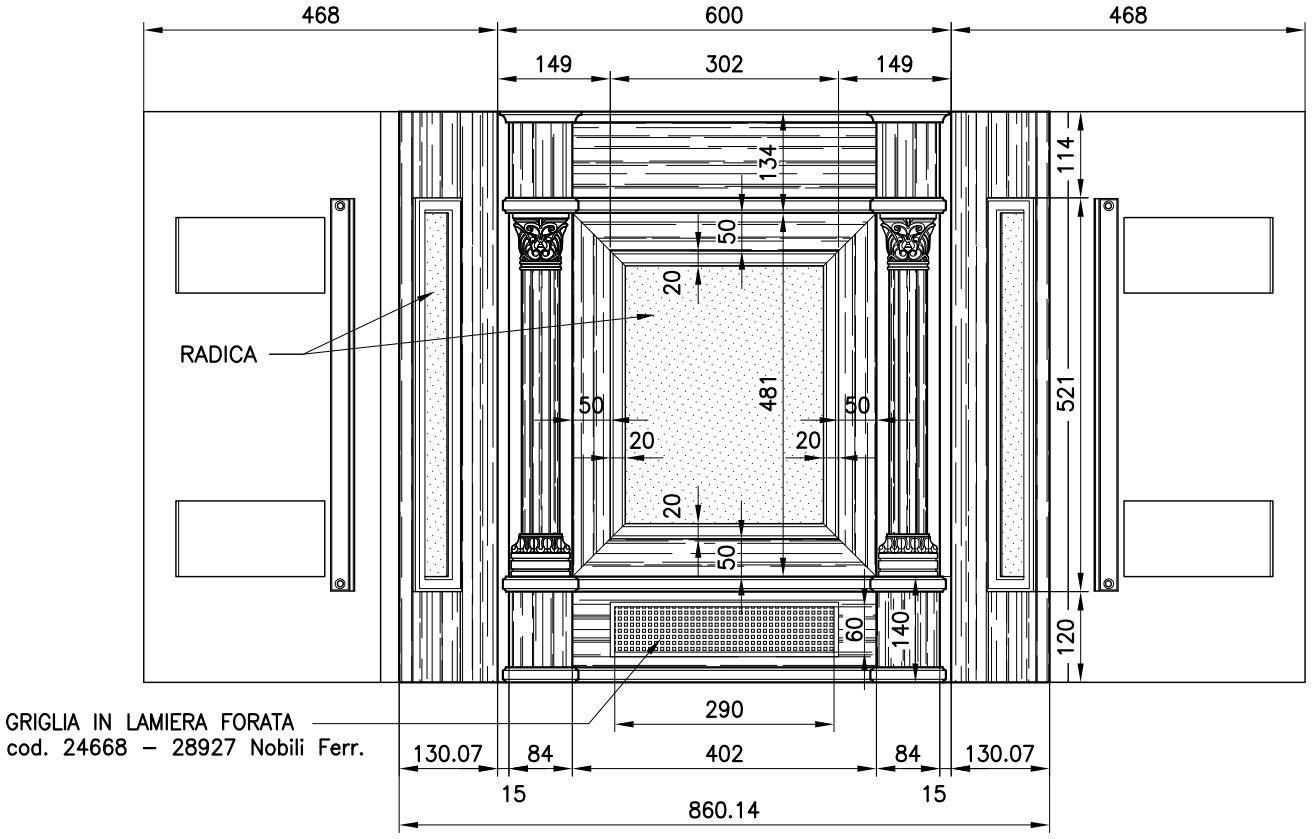

LATO DI GIUNZIONE SX

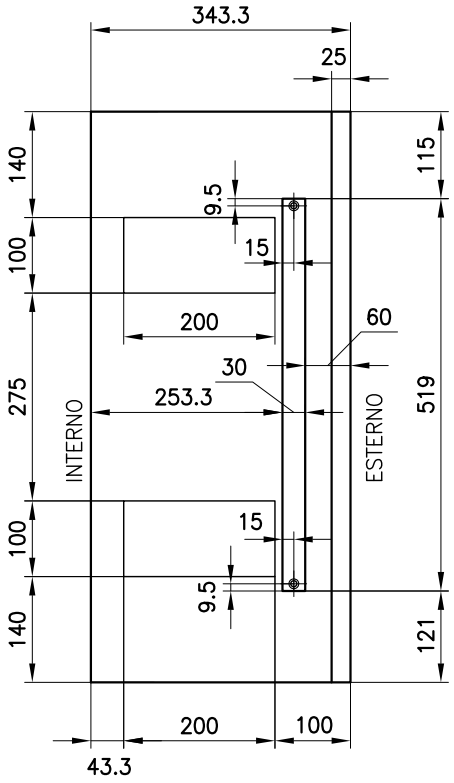

PIANTA

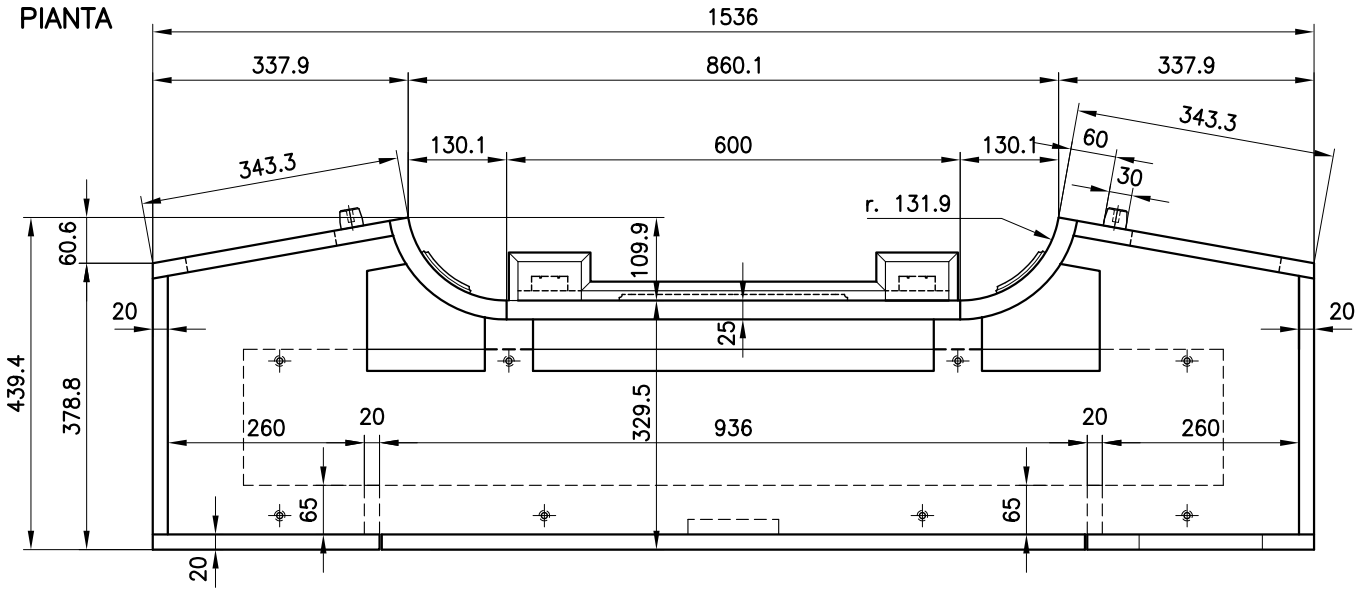

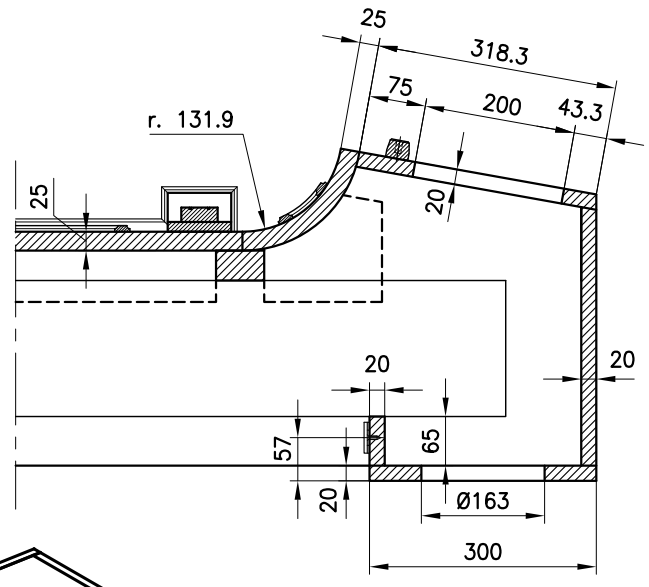

VISTE
ASSONOMETRICHE

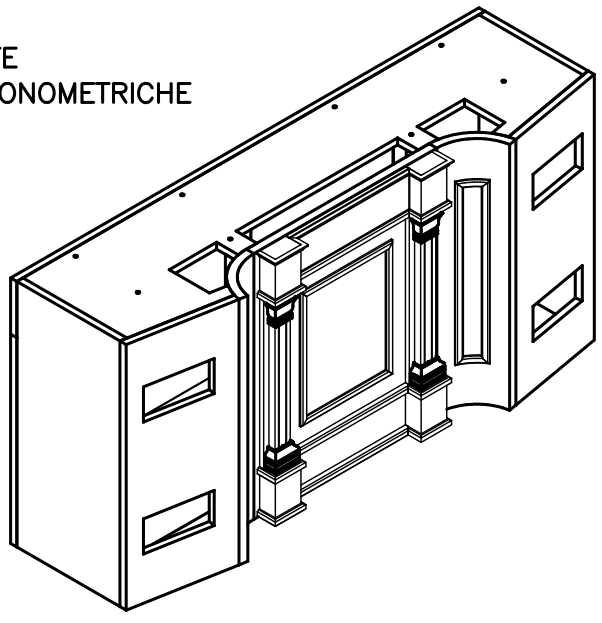

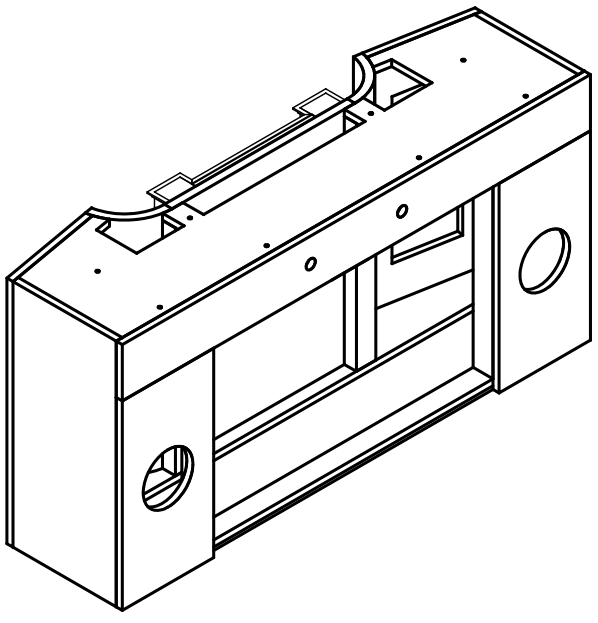

Studio GALMAR

PROGETTAZIONE e DESIGN - SETTORE ARREDO

20833 GIUSSANO (MB) - P.zza Repubblica, 1 - E-mail: info@studiogalmar.it

PROPRIETA' E DIRITTI RISERVATI, TUTELATI A NORMA DI LEGGE

cliente:

progetto:
ARREDI CREMLINO
HALL 1 – rif. 1.1

descrizione:
TELAIO SOTTOPIANO E PANNELLO FRONTALE PER SCRIVANIA PRESIDENZIALE

data:	scala:
30-05-2008	1:10
aggiornamenti:	codice documento: CRM D 052

COPERCHIO – VISTA DA SOTTO

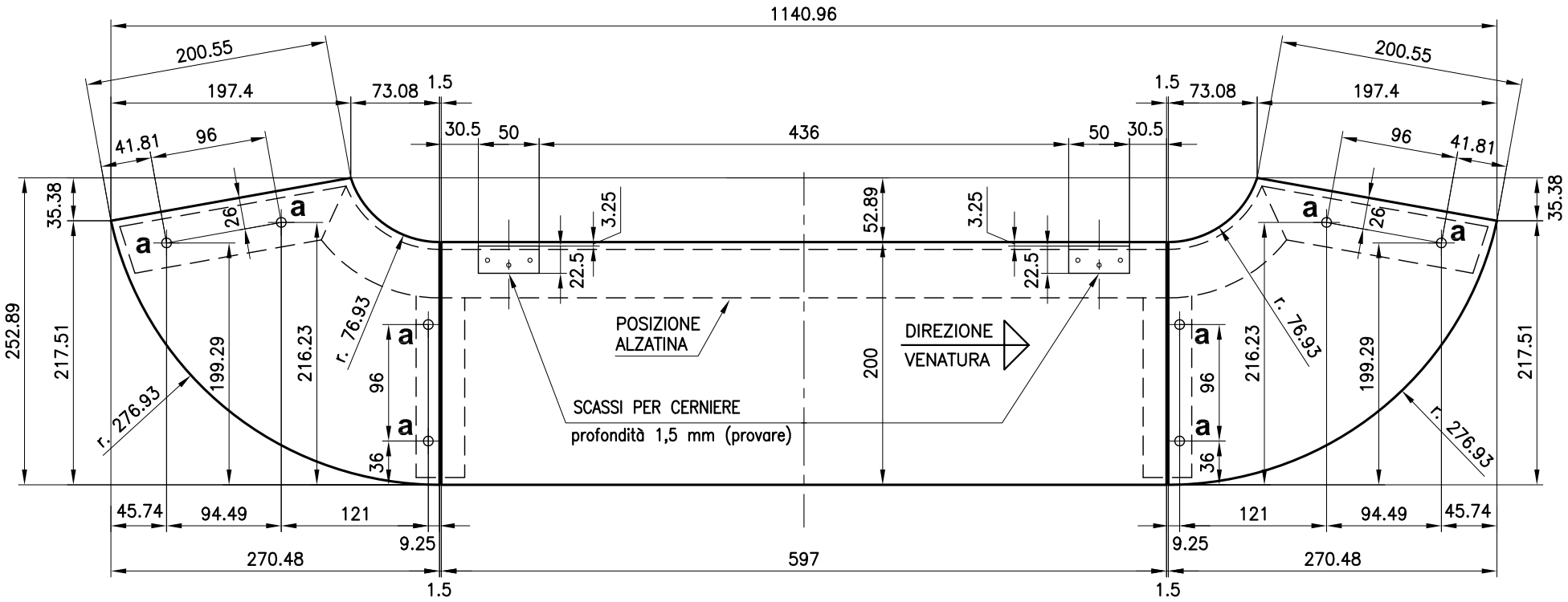

TELAIO ALZATINA – VISTA DA SOPRA

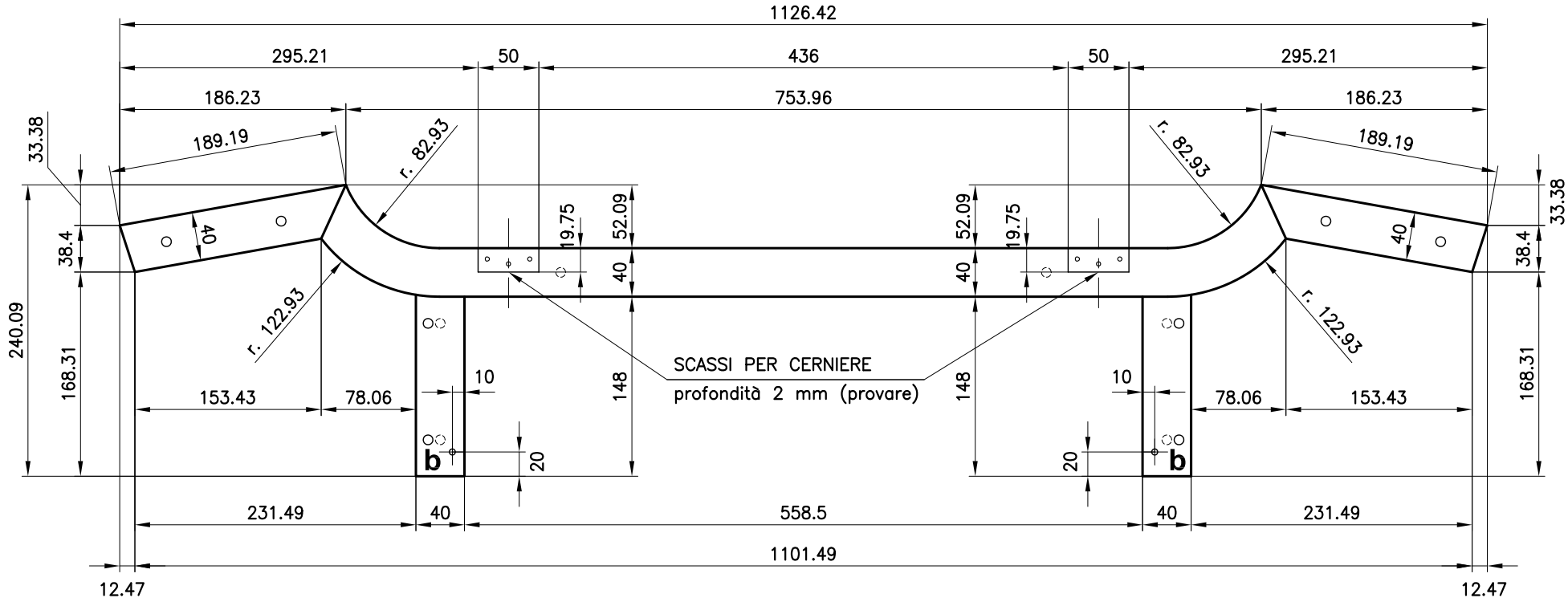

TELAIO ALZATINA – VISTA DA SOTTO

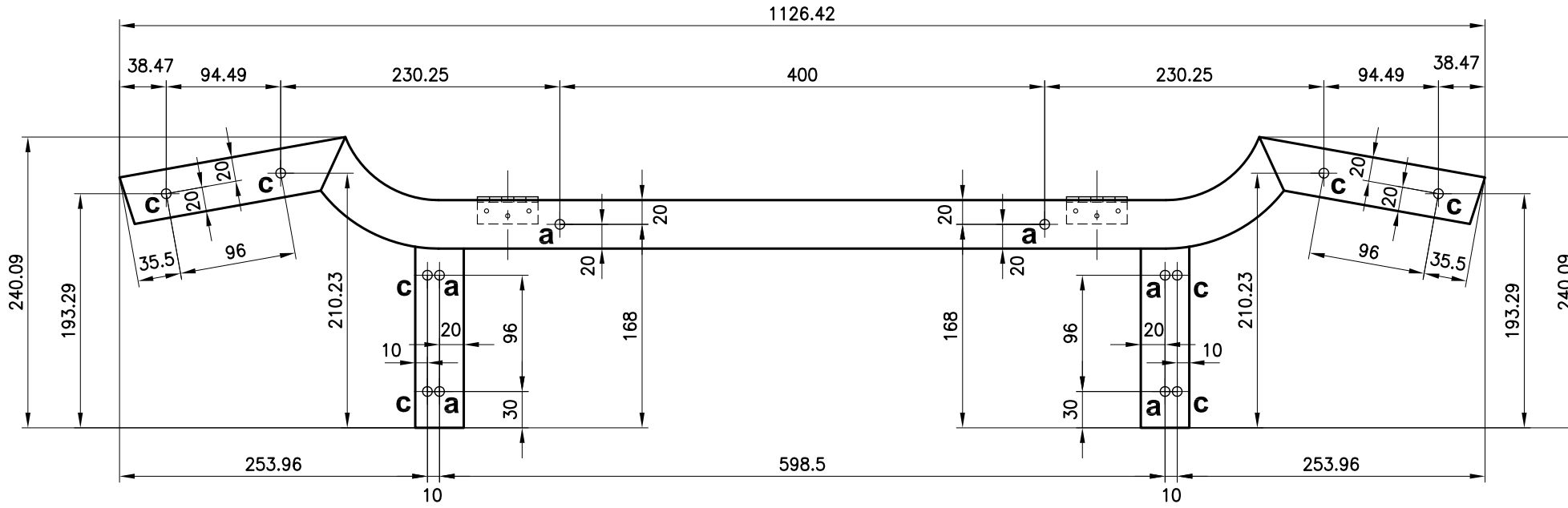

SEZIONE IN ASIEME

scala 1:2

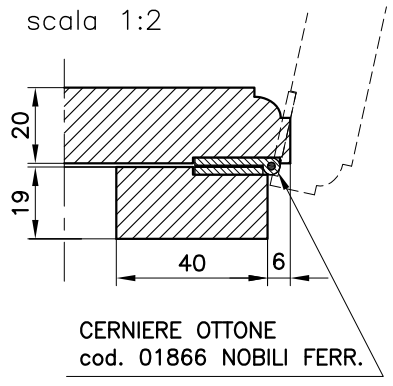

LEGENDA FORATURA

a = fori ø8 prof. 15
per spine 7.9x30
per fissaggio al piano

b = fori ø5 prof. 10
per paracolpi
cod. 23476 Nobili Ferr.

c = fori ø8 passanti
per spine 7.9x30
per fissaggio al piano

QUANTITA' : N. 1

Studio GALMAR PROGETTAZIONE e DESIGN - SETTORE ARREDO 20833 GIUSSANO (MB) - P.za Repubblica, 1 - E-mail: info@studiogalmar.it PROPRIETA' E DIRITTI RISERVATI, TUTELATI A NORMA DI LEGGE	descrizione: ALZATINA CON COPERCHIO PER SCRIVANIA PRESIDANZIALE PER TAVOLO RIUNIONE
cliente:	data: 14-05-2008 / scala: 1:5
progetto: ARREDI CREMLINO HALL 1 – rif. 1.1	aggiornamenti: / codice documento: CRM D 034

PIANTA VISTA DA SOTTO

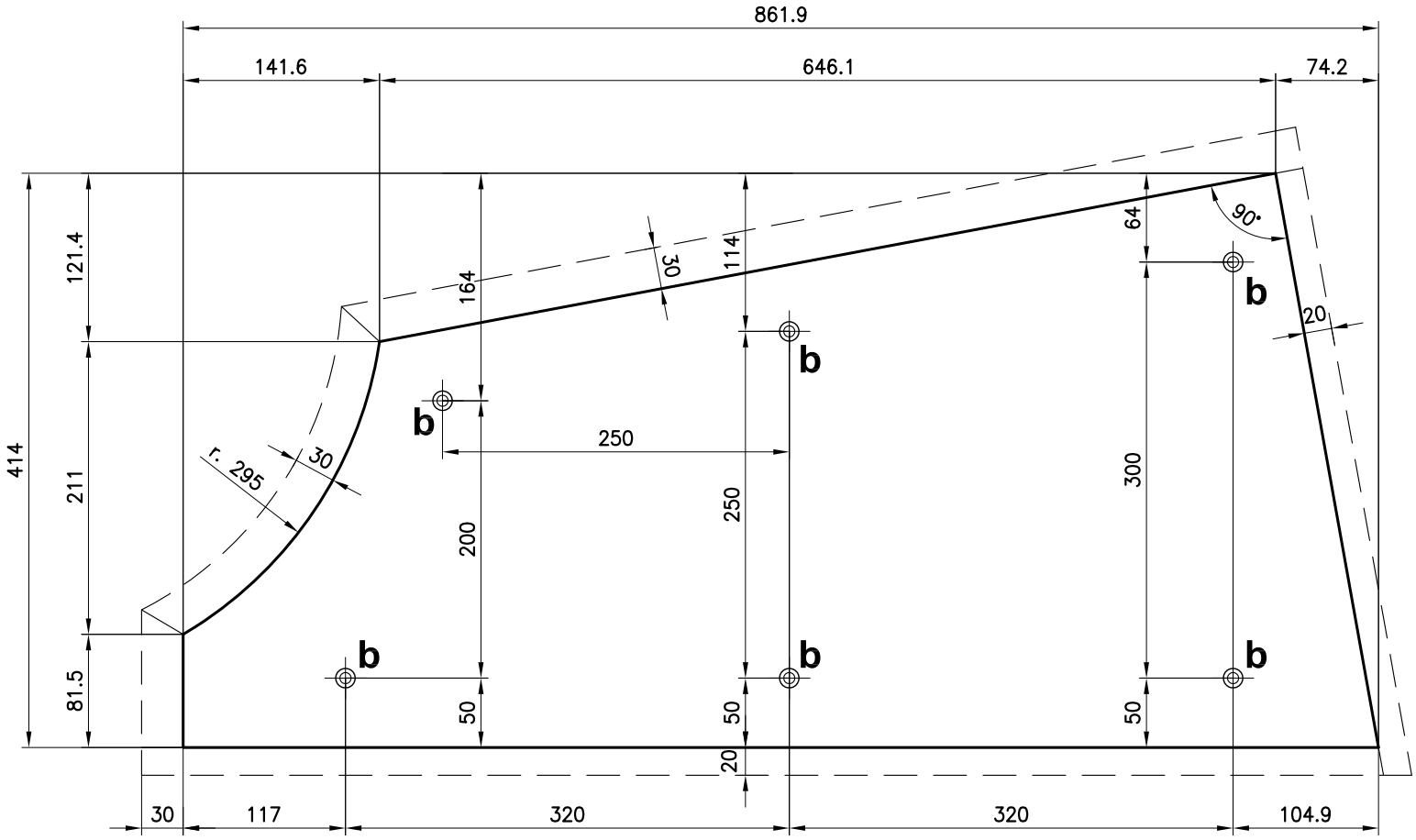

LEGENDA FORATURA

b = FORI ø8 passanti svasati per viti M6x50 TPS CE

Studio GALMAR PROGETTAZIONE e DESIGN - SETTORE ARREDO 20833 GIUSSANO (MB) - P.za Repubblica, 1 - E-mail: info@studiogalmar.it *PROPRIETA' E DIRITTI RISERVATI, TUTELATI A NORMA DI LEGGE*	descrizione: **TOP PER FIANCHI SCRIVANIA PRESIDENZIALE**
cliente:	data: **09-06-2008** / scala: **1:5**
progetto: **ARREDI CREMLINO HALL 1**	aggiornamenti: / codice documento: **CRM D 021**

TOP

PIANTA

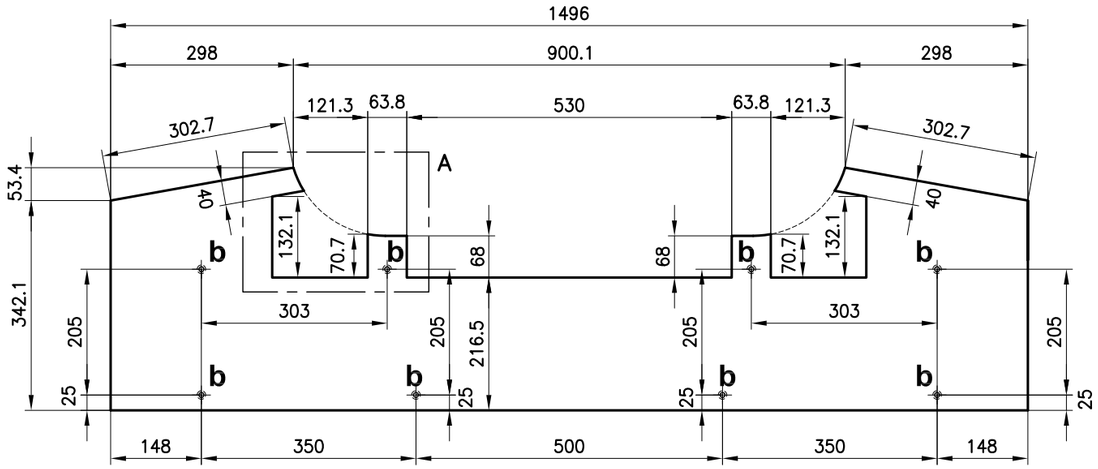

BASAMENTO

PIANTA

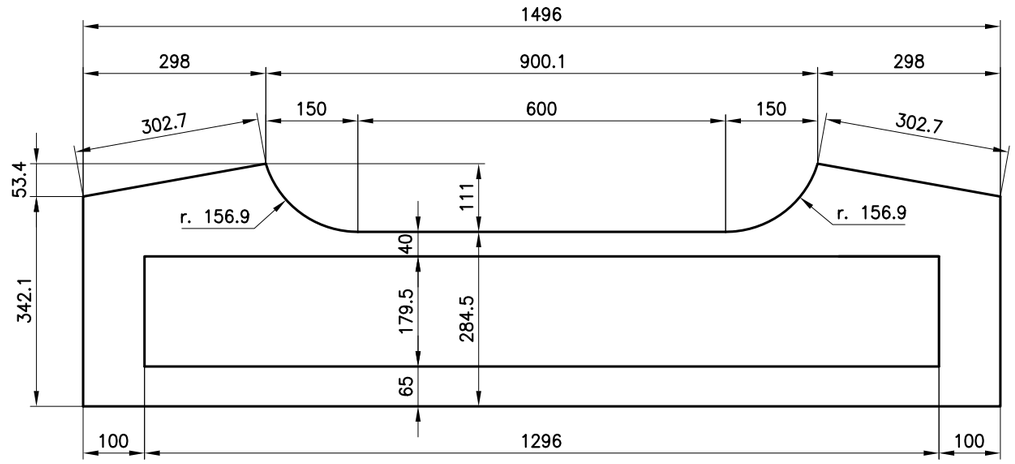

PART. A scala 1:2

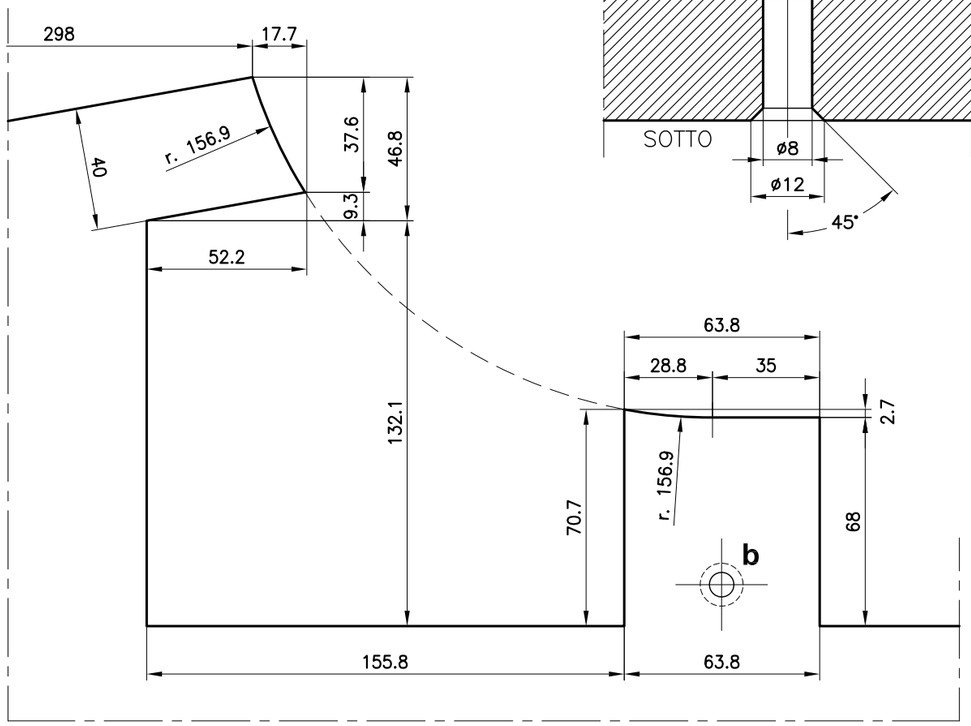

SEZ. FORI **b** scala 1:1

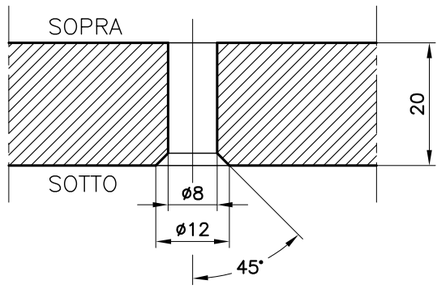

SEZIONE

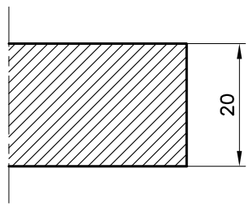

LEGENDA FORATURA

b = FORI ø8 passanti svasati per viti M6x50 TPS CE

Studio GALMAR PROGETTAZIONE e DESIGN - SETTORE ARREDO 20833 GIUSSANO (MB) - P.za Repubblica, 1 - E-mail: info@studiogalmar.it PROPRIETA' E DIRITTI RISERVATI, TUTELATI A NORMA DI LEGGE	descrizione: **TOP E BASAMENTO PER TELAIO SOTTOPIANO PER SCRIVANIA PRESIDENZIALE**	
cliente:		
progetto: **ARREDI CREMLINO** **HALL 1 – rif. 1.1**	data: **30-05-2008**	scala: **1:10**
	aggiornamenti:	codice documento: **CRM D 053**

PROSPETTO – LATO INTERNO

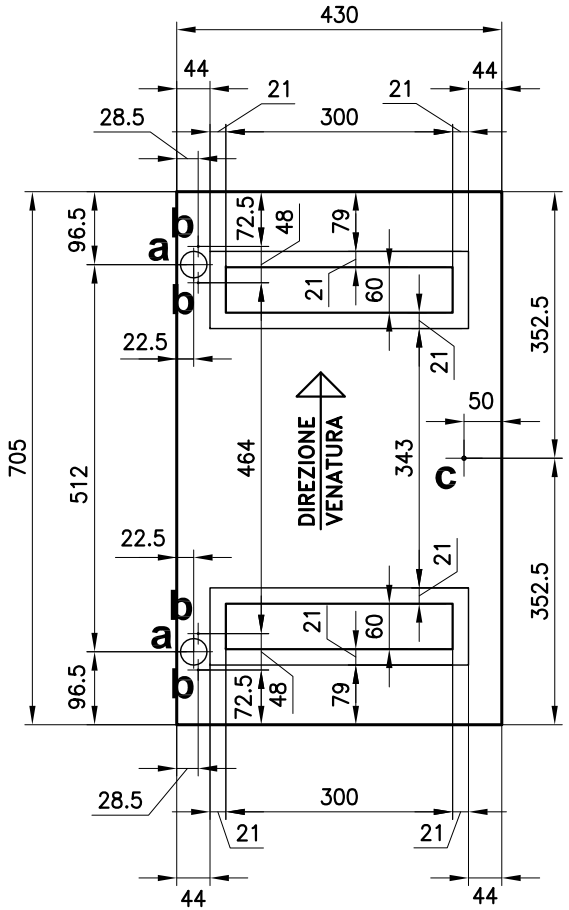

SEZIONE VERTICALE

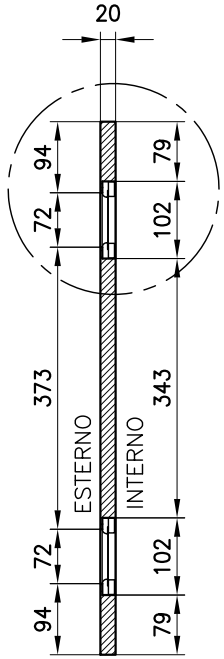

PART. A scala 1:1

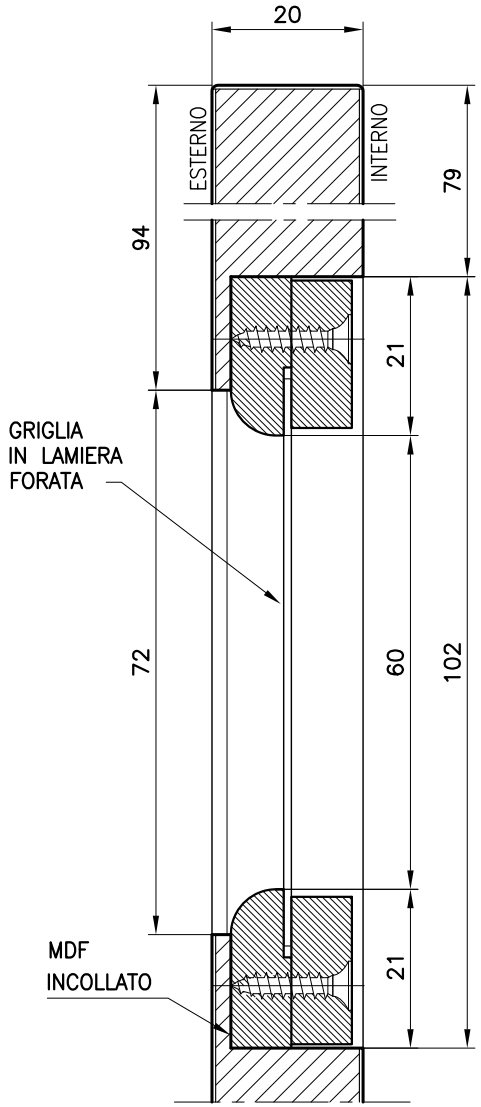

PARTICOLARE FORI PER CERNIERE

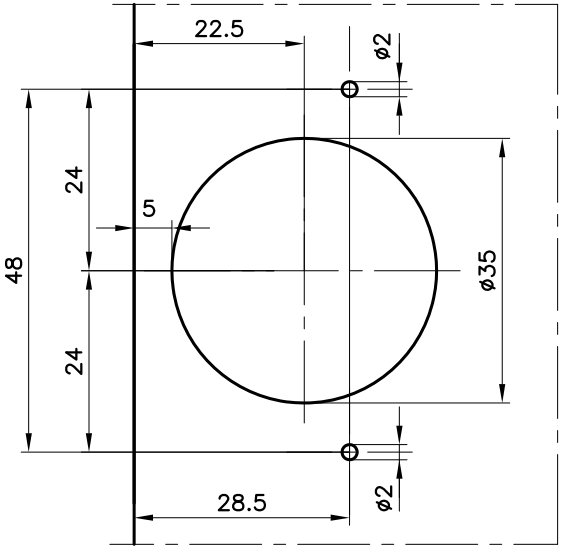

SEZIONE FORO a

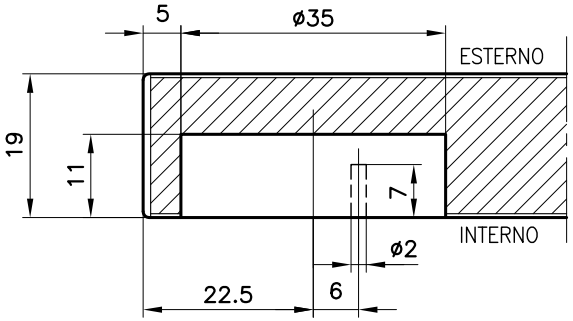

PIANTA

LEGENDA FORATURA

a = FORI ø35 prof. 11 per CERNIERE
cod. 12152 Nobili ferr. – C2A7P99 Salice

b = FORI ø2 prof. 7
per VITI AUTOFIL. 3.5x18 per CERNIERE

c = FORI ø5 passanti
per VITI M4x25 per POMOLO

QUANTITA' : N. 68

Studio GALMAR
PROGETTAZIONE e DESIGN - SETTORE ARREDO
20833 GIUSSANO (MB) - P.za Repubblica, 1 - E-mail: info@studiogalmar.it
PROPRIETA' E DIRITTI RISERVATI, TUTELATI A NORMA DI LEGGE

cliente:

progetto:
ARREDI CREMLINO
HALL 1 – 1.10 – 1.11
HALL 1 – 1.14 – 1.16
HALL 4 – 4.9 – 4.9.a

descrizione:
ANTE PER TELAIO SOTTOPIANO
TAVOLO SINGOLO
TAVOLO SEGRETARI

data:	scala:
19-05-2008	1:10
aggiornamenti: 03-06-2008	codice documento: CRM D 058a

PIANTA

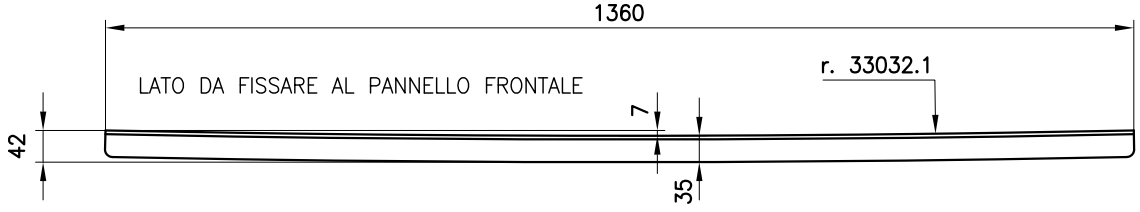

PROSPETTO

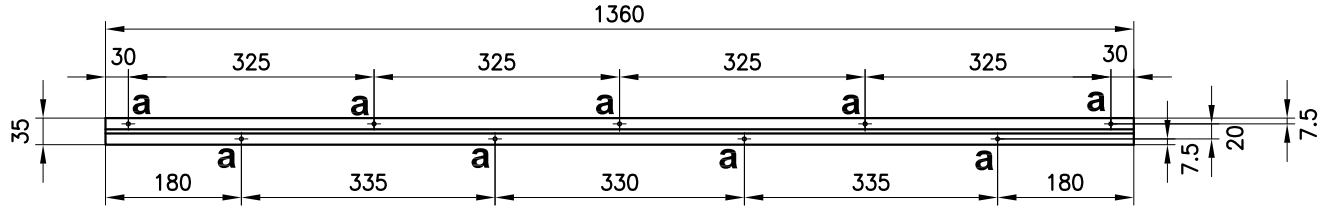

LEGENDA FORATURA

a = fori ø5

SEZIONE scala 1:1

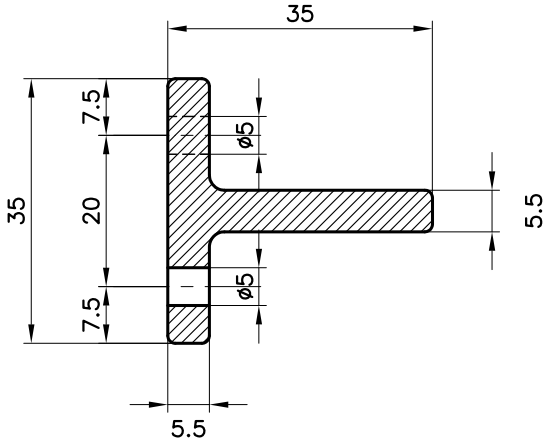

QUANTITA' : N. 32

Studio GALMAR
PROGETTAZIONE e DESIGN - SETTORE ARREDO
20833 GIUSSANO (MB) - P.za Repubblica, 1 - E-mail: info@studiogalmar.it

PROPRIETA' E DIRITTI RISERVATI, TUTELATI A NORMA DI LEGGE

cliente:

progetto:
ARREDI CREMLINO
HALL 1

descrizione:
PROFILI CURVI PER
PANNELLI FRONTALI
PER SEZIONI A 2 POSTI
PER TAVOLO RIUNIONE

data:	scala:
09-05-2008	1:10
aggiornamenti:	codice documento:
16-05-2008	CRM D 022a